Productos y Servicios Postventa Compresores

Atlas Copco - Chile

Manteniendo su productividad en acción

Eficiencia en el uso del aire comprimido

1 SMARTlink:

En el entorno de producción competitivo actual, no sólo es necesario contar con un equipo fiable, sino también con un dispositivo de control de la instalación que esté preparado para intervenir en cualquier momento antes de que un pequeño fallo se convierta en un gran problema.

Principales ventajas:

- Control en línea
- Mayor disponibilidad y fiabilidad de su sistema
- Servicio optimizado

SMARTlink es un servicio de posventa que enlaza su sistema de aire comprimido con un sistema de monitorización sofisticado y altamente automatizado, basado en Internet, que funciona las 24 horas del día, los 7 días de la semana. SMARTLink ofrece una mayor disponibilidad y fiabilidad de los sistemas de aire comprimido de nuestros clientes. Permite optimizar el servicio correcto en el intervalo adecuado.

2 OPTIMIZACIÓN:

- AirOptimizer™ es un acuerdo que permite optimizar la instalación de aire comprimido de la forma más eficaz. Con un mínimo costo en inversión, es capaz de generar un ahorro continuo.
- El acuerdo incluye hardware y software, todos los costos de mantenimiento y un AIRSCAN (sistema de auditoría del aire comprimido) anual.

- Inicialmente realizaremos una auditoría para determinar los ahorros potenciales que podrá conseguir en su sistema.
- Muchos clientes descubrirán que los ahorros superan los costos de mantenimiento anteriores.

Repuestos Atlas Copco

Las piezas originales Atlas Copco están especialmente diseñadas para cumplir exactamente las mismas normas que el compresor.

Han pasado las mismas pruebas de resistencia y han sido probadas para que proporcionen la mejor protección a su inversión. Las piezas originales específicas para cada función representan la mejor inversión. ¡Garantizado!

Lubricantes Atlas Copco

- Lubricantes formulados para cada compresor/secador específico.
- Rendimiento óptimo de cada pieza móvil.
- Amplia vida útil del componente y funcionamiento continuo de la máquina.
- Permite mayores intervalos de servicio.
- Estabilidad de la mezcla y calidad del lubricante garantizadas.
- Rendimiento constante garantizado, de un mismo proveedor.

Redes de Aire Comprimido

Es un innovador sistema de tubería para aire comprimido. Está compuesto únicamente por elementos de alta calidad y se distingue por su flexibilidad y sencillez de instalación, satisfaciendo todos sus requisitos de diseño y producción. Gracias a su amplia gama de productos duraderos, AIRnet es una solución completa desde la fuente hasta la producción.

Las tuberías de aluminio y los accesorios de polímero AIRnet no sufren corrosión, son resistentes a golpes mecánicos, fuego, variaciones térmicas y condiciones climáticas externas.

Su superficie interior lisa mantiene el aire limpio, ahora y con el paso de los años. La calidad del aire se mantiene a través de la red y hasta los puntos de uso, protegiendo los equipos aguas abajo y los procesos de producción. Además, AIRnet ayuda a mantener la presión necesaria del sistema, lo que reduce los costos de energía.

En línea con el rendimiento de alta calidad de nuestra gama de productos AIRnet, le ofrecemos una garantía por defectos de material de 10 años para nuestros accesorios y tuberías de aluminio AIRnet.

1 Contrato de Inspección (IP):

El contrato cubre visitas de inspección regulares donde se podrá identificar cualquier acción que sea necesaria para mantener el compresor en perfecto estado de funcionamiento.

2 Contrato de Repuestos (PP):

Atlas Copco suministra al cliente lubricantes y repuestos originales, con una asesoría permanente para mantener un stock eficiente.

3 Contrato de Mantenimiento Preventivo (PM):

Este contrato cubre todo el servicio (piezas, lubricantes y mano de obra) recomendado por el fabricante original, a los intervalos correctos y de forma proactiva. Ofrece costos fijos de mantenimiento rutinario y permite una previsión fácil de los costos de servicio. El contrato se puede personalizar y ajustar en cualquier momento.

4 Contrato de Responsabilidad Total (PM Plus):

Es un programa de mantenimiento completo con costos anuales fijos durante el período acordado. Este contrato cubre todas las piezas, lubricantes y mano de obra necesarios para el servicio regular, todo el mantenimiento predictivo incluidas las averías, llamados de emergencia e inspecciones mensuales. Atlas Copco asume toda la responsabilidad del equipo, incluyendo las actualizaciones técnicas para mantener la máquina en la mejor condición.
Incluye repuestos y aceites originales Atlas Copco.

5 Contrato de Garantía Extendida (AirXtend):

- Consiste en la extensión de la garantía estándar de 1 año en 4 años más de cobertura. Sólo para equipos nuevos.
- Incluye todas las tareas de mantenimiento previstas, tal como recomienda el manual de instrucciones del operador. Funciona de la misma forma que el contrato de responsabilidad total, pero no está considerado el Overhaul.
- Incluye repuestos y aceites originales Atlas Copco.
- Además, diagnóstico integral, de vibraciones, de temperaturas y análisis de datos, etc.
- Garantía de disponibilidad de piezas en cualquier momento y en cualquier lugar. 5 años de plan de servicios proporcionando cobertura total.

6 Servicio a Precio Fijo (Fix Price):

Servicio de mantenimiento o reparación u Overhaul o requerimiento del cliente, para realizar una actividad determinada, ya sea para clientes con o sin contrato.

7 AIRPlan

AIRPlan es un contrato todo en uno para el suministro de aire comprimido. Obtendrá el aire que necesita y Atlas Copco se encargará de la instalación, el mantenimiento y la actualización del equipo de aire comprimido durante la vigencia del contrato. Esto incluye los compresores, secadores, filtros, controladores centrales, sistemas de monitorización e incluso los tubos de la red de aire.

Disfrute de la máxima flexibilidad

A partir de ahora, puede dejar la adquisición y el mantenimiento de los equipos a Atlas Copco. Pague únicamente por el aire comprimido que necesite. Su representante de Atlas Copco le ofrecerá todos los detalles sobre las condiciones contractuales flexibles.

AIRSCAN

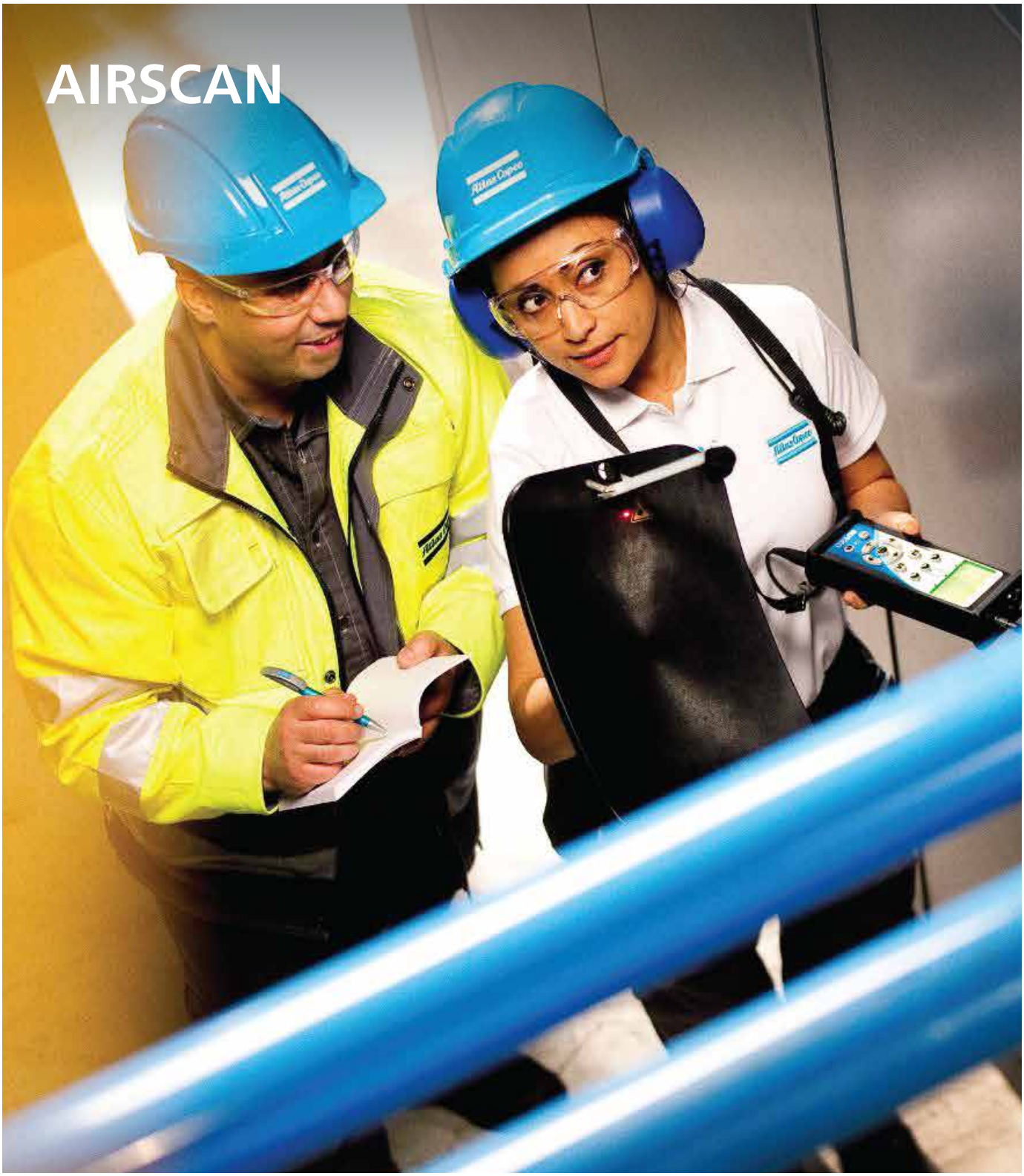

Encuentre posibilidades de mejora
AIRScan es una auditoría completa para su instalación de aire comprimido, que analiza parámetros de energía consumida, demanda de caudal de aire, calidad del aire, caídas de presión, etc., durante un largo periodo de tiempo.

Opte por la eficiencia energética
La auditoría de AIRScan la realizan asesores energéticos altamente cualificados y ofrece un análisis fiable y recomendaciones para mejorar la eficiencia energética.

Claro, minucioso y realista
Un informe de AIRScan proporciona un resumen claro para los encargados de tomar decisiones, además de una evaluación en profundidad de los problemas y sus soluciones para su personal técnico.

Ahorre energía: hasta 30% menos en costos
Nuestro exclusivo software de auditoría puede simular diferentes configuraciones de su instalación de aire comprimido, lo que nos permite proporcionar proyecciones realistas de posibles ahorros energéticos, así como de ventajas medioambientales y financieras.

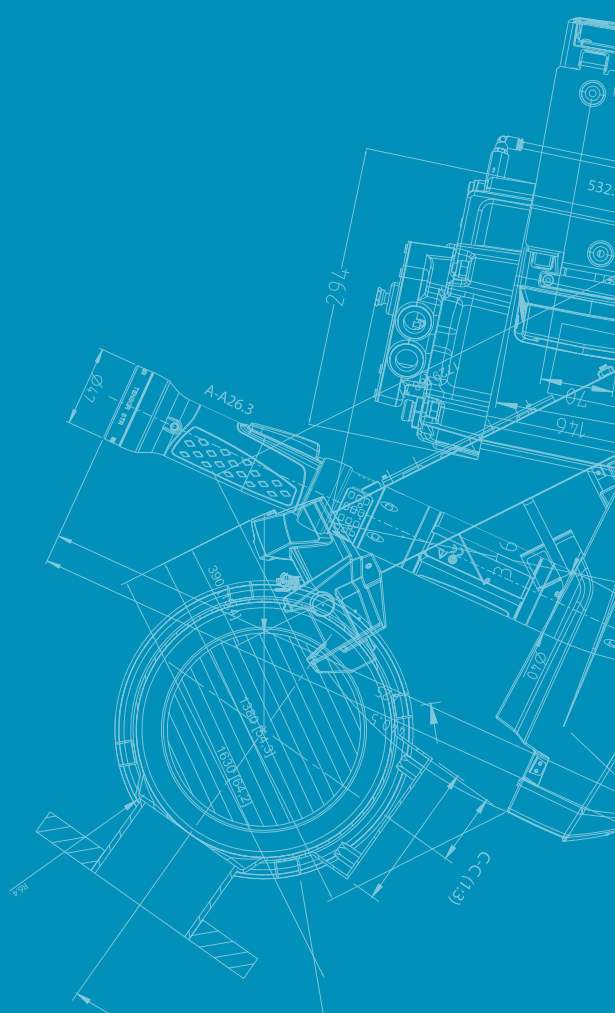

Atlas Copco Chile

Avenida El Retiro N° 1270, Renca
Santiago
Tel: +56 2 2997 3500

www.atlascopco.com/es-cl