Безмасляные водозаполненные винтовые компрессоры

AQ 15-55 VSD / AQ 30-55
(15-55 кВт / 20-75 л.с.)

МОЩНЫЙ ИСТОЧНИК БЕЗМАСЛЯНОГО СЖАТОГО ВОЗДУХА

Компромиссы в ущерб качеству в отношении чистого, не содержащего масла сжатого воздуха недопустимы. Уже несколько десятилетий компания «Атлас Копко» совершенствует технологию безмасляных водозаполненных винтовых компрессоров для подачи чистого воздуха с полным отсутствием масла. Компрессор AQ, сертифицированный по классу чистоты воздуха 0 согласно стандарту ISO 8573-1, удовлетворяет потребность в чистом безмасляном воздухе и характеризуется высшей в своем классе энергоэффективностью.

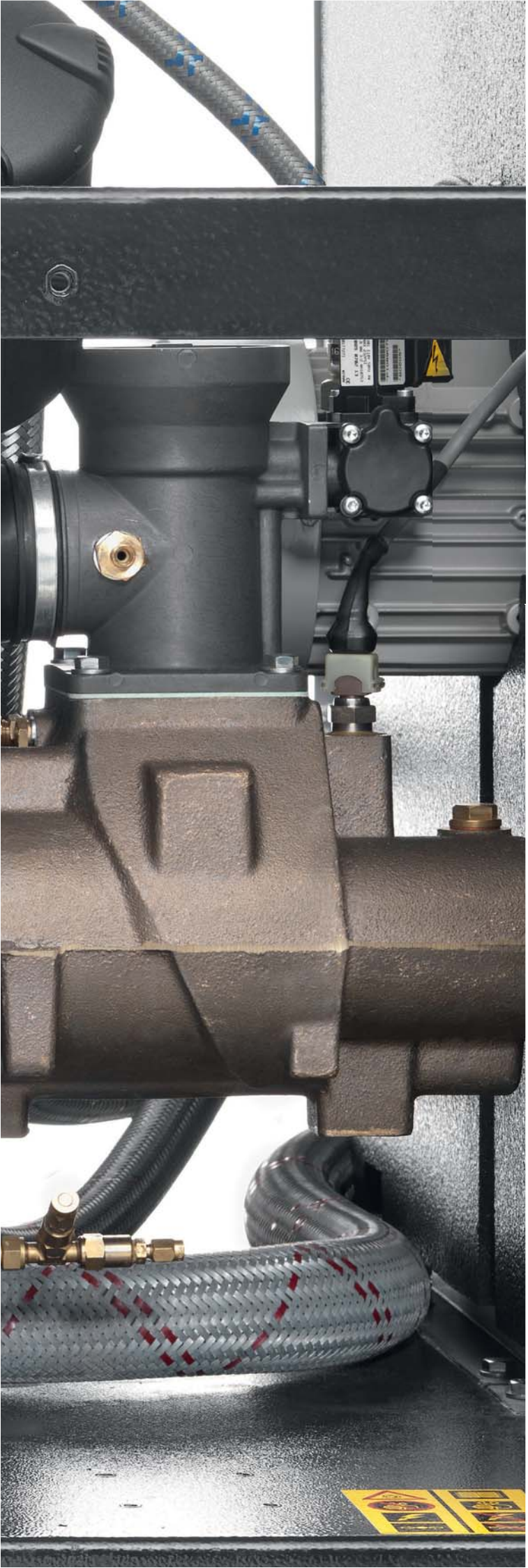

Нулевой риск загрязнения

Важнейшим фактором в отраслях с высокими требованиями к чистоте воздуха, таких как производство лекарств, продуктов питания и высокоточной электроники, является качество воздуха. Безмасляные компрессоры AQ от «Атлас Копко» устраняют риск загрязнения маслом.

Сокращение энергозатрат

На долю энергии приходится более 70% всех расходов за полный срок службы компрессора, что подчеркивает важность этого фактора. Наиболее эффективное решение для выработки сжатого воздуха обеспечивает оптимизацию давления и объема подачи, а также оборудования для подготовки сжатого воздуха каждого производственного процесса. Интегрированная конструкция компрессоров AQ от «Атлас Копко» позволяет свести расходы на электроэнергию к минимуму.

Признанный опыт

В основе более чем 60-летнего лидерства компании «Атлас Копко» в области технологии выработки безмасляного сжатого воздуха лежат ее обширный опыт и непрерывный инновационный процесс. Линейка компрессоров AQ разработана с учетом ваших производственных условий и позволяет получать чистейший безмасляный воздух.

РАЗРАБОТАНО С УЧЕТОМ ВАШИХ ПОТРЕБНОСТЕЙ

Целью «Атлас Копко» является предоставление компрессоров, отвечающих ожиданиям и потребностям заказчиков и даже превосходящих их. Весь наш опыт и знания воплотились в линейке безмасляных винтовых компрессоров AQ, ставшей результатом многолетней истории проектирования и изготовления оборудования для получения безмасляного воздуха.

1

Водозаполненный винтовой блок

- Высокая энергоэффективность благодаря эффективному охлаждению.
- Смазываемые водой подшипники, не требующие консистентной смазки.
- Собственная разработка и производство.
- Рабочее давление до 13 бар.

2

Водяной фильтр

- Обеспечение постоянной подачи чистой воды.
- Тонкость фильтрации 10 микрон (в течение всего срока службы фильтра).

3

Воздушный фильтр для тяжелых условий эксплуатации

- Защита компонентов компрессора за счет удаления 99,9% загрязняющих частиц размером от 3 микрон.
- Перепад входного давления, обеспечивающий минимальное падение давления при профилактическом обслуживании.

4

Сепаратор

- Водосепаратор из нержавеющей стали с центробежной или гравитационной сепарацией.
- Три датчика для точного регулирования подачи воды.

5

Асинхронный электродвигатель

- Асинхронный электродвигатель с классом защиты IP55 с фланцевым монтажом для точного выравнивания.
- Конфигурация с прямым приводом для увеличения энергоэффективности.

6
Система обратного осмоса

Встроенная система обратного осмоса для надежной подачи высококачественной воды с обеспечением автономной и непрерывной работы.

7
Исполнения с воздушным и водяным охлаждением

- Исполнения с воздушным и водяным охлаждением для всей линейки компрессоров.
- Малая занимаемая площадь благодаря встроенным теплообменникам.
- Агрегаты с водяным охлаждением поддерживают постоянную температуру на входе осушителя ниже 55°C (131°F).

8
Встроенный высокоэффективный осушитель

- Высокое качество воздуха.
- Сокращение энергопотребления на 50% по сравнению с традиционными осушителями.
- Нулевой потенциал озонового истощения.

9
Контроллер Elektronikon® Graphic

Современная система управления и мониторинга Elektronikon® Graphic, предназначенная для интегрирования в (дистанционную) систему управления технологическим процессом.

10
Шумоизолированный кожух

Шумоизолированный кожух для установки компрессора на большинстве рабочих участков без необходимости в отдельном помещении.

11
Электронный блок слива конденсата

- Непрерывное удаление конденсата.
- Встроенный ручной перепуск для эффективного удаления конденсата в случае сбоя электропитания.
- Интеграция с компрессорным контроллером Elektronikon® с функциями предупреждения/сигнализации.

ПРОВЕРЕННАЯ ТЕХНОЛОГИЯ

Основой новой линейки компрессоров AQ является уникальный водозаполненный винтовой блок, обеспечивающий крайне эффективное и почти изотермическое сжатие. Направляющими для полимерно-керамических роторов с оптимизированным профилем служат смазываемые водой подшипники, что позволяет получать безмасляный воздух без возможности загрязнения винтового блока маслом.

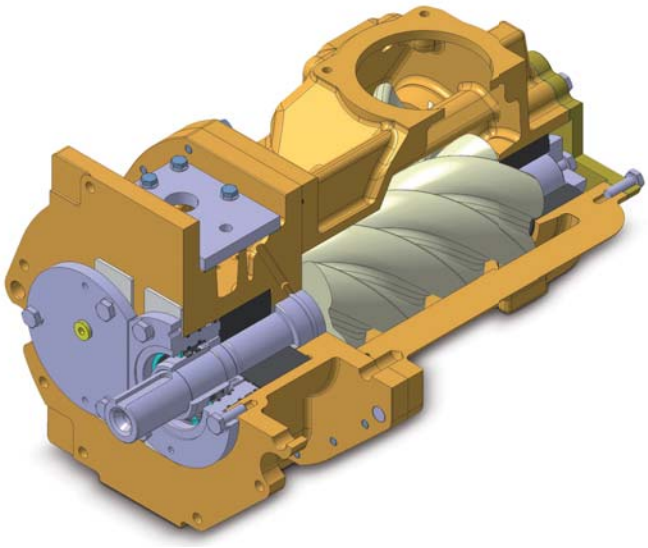

Роторы

В основе высокоэффективного процесса сжатия лежат полимерно-керамические роторы с оптимизированным профилем. Сочетание высококачественных нержавеющих материалов и водяной смазки увеличивает срок службы.

Корпус винтового блока

Залогом прочности и долговечности является использование корпуса винтового блока из бронзоалюминиевого сплава, не подверженного внутренней коррозии.

Подшипники винтового блока

Гидродинамические подшипники обеспечивают длительный срок службы, поскольку не имеют точек внутреннего трения. Они просто скользят по водяной пленке и не нуждаются в смазке маслом или консистентной смазкой.

Эффективность водозаполненного винтового компрессора

Превосходные охлаждающие свойства воды обеспечивают эффективный теплоотвод на источнике, позволяя производить больше воздуха на 1 кВт. Низкая температура сжатого воздуха снижает нагрузку на компоненты и увеличивает срок их службы

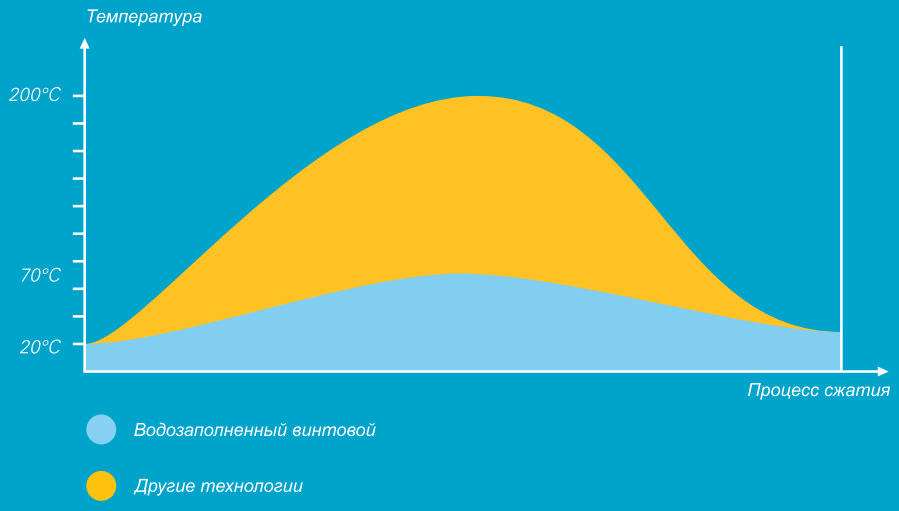

Высокоэффективный водозаполненный винтовой блок

- Увеличенный объем воздуха на выходе компрессора.
- Низкое удельное энергопотребление.
- Почти изотермический процесс сжатия.
- Номинальное давление 7, 10 и 13 бар.

Залогом высокой энергоэффективности компрессоров AQ являются превосходные охлаждающие свойства воды и точность изготовления.

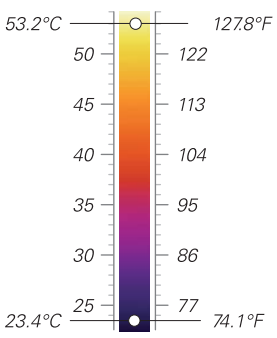

ИСКЛЮЧИТЕЛЬНАЯ УНИВЕРСАЛЬНОСТЬ

В отличие от традиционных компрессорных установок, компрессоры Atlas Copco AQ с системой WorkPlace Air без труда устанавливаются на полу производственного помещения. Их компактность и интеграция с оборудованием для подготовки сжатого воздуха позволяют добиться оптимальной эффективности и надежности. Эти компрессоры служат универсальным источником сжатого воздуха и являются интегрированными агрегатами, обеспечивающими бесперебойность производственного процесса на много лет вперед.

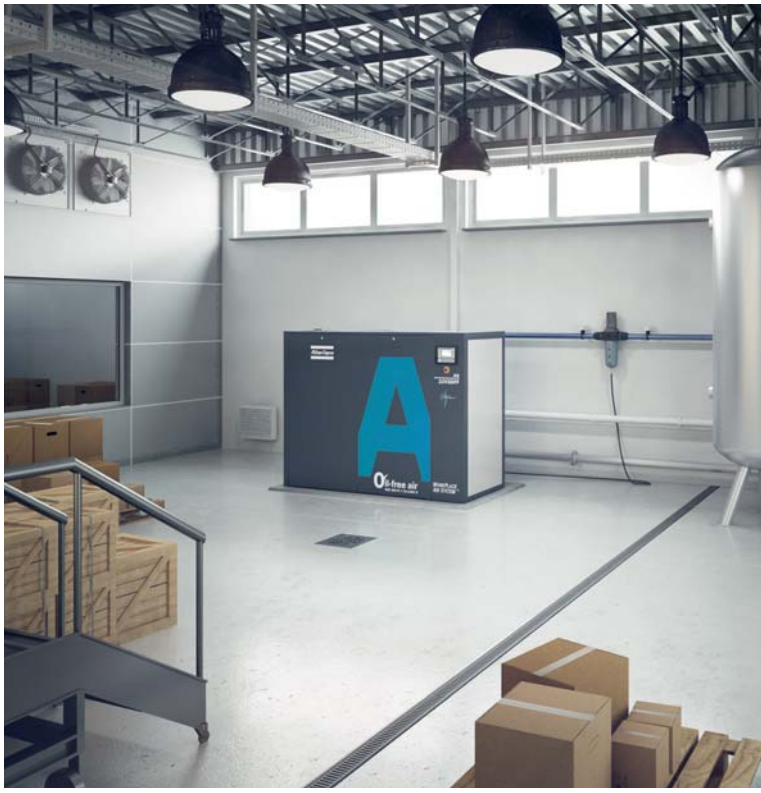

Маслозаполненный винтовой компрессор

1. Большой перепад давления в системе.
2. Внешнее фильтрационное оборудование/ отдельный осушитель и система удаления конденсата.
3. Сложная и дорогостоящая трубная обвязка.
4. Большое количество соединений и мест утечки воздуха.
5. Несколько точек мониторинга.

Безмасляный компрессор и система WorkPlace Air System™

1. Минимальный перепад давления в системе.
2. Встроенный рефрижераторный осушитель.
3. Сокращение затрат на трубную обвязку.
4. Одноточечные соединения.
5. Одна точка мониторинга.

Работа с высоким уровнем шума

→ Отдельное помещение для компрессора

→ Увеличение затрат на установку и энергию

Работа с низким уровнем шума

→ Нет необходимости в отдельном помещении

→ Минимальная стоимость установки

КЛАСС 0 ПО ISO 8573-1
«АТЛАС КОПКО» УСТАНАВЛИВАЕТ НОВЫЙ ОТРАСЛЕВОЙ СТАНДАРТ

Компромиссы в отношении подачи чистого безмасляного сжатого воздуха для критически важных производственных процессов недопустимы. Компания «Атлас Копко», являющаяся пионером в области безмасляной винтовой технологии, известна своей линейкой водозаполненных компрессоров для областей, требующих абсолютной чистоты воздуха. И сейчас она взяла новый рубеж, став первым производителем, сертифицированным по классу чистоты воздуха 0 в соответствии со стандартом ISO 8573-1.

Зачем нужен новый класс?

Обязательным требованием в таких отраслях, как производство лекарств, пищевых продуктов, электроники и текстиля, является исключение любого риска загрязнения воздуха. Подобный риск может иметь серьезные последствия: получение испорченной или небезопасной продукции, простои и репутационный ущерб. Чтобы установить более четкие требования к чистоте воздуха в этих областях, стандарт по сжатому воздуху ISO 8573-1 нуждался в пересмотре, что и было сделано в 2001 г. Помимо более исчерпывающей методологии измерений, к пяти имевшимся классам чистоты был добавлен новый, более строгий класс: КЛАСС 0 ПО ISO 8573-1.

ПЕРВАЯ КОМПАНИЯ, СЕРТИФИЦИРОВАННАЯ ПО КЛАССУ 0 ПО ISO 8573-1

Являясь отраслевым лидером, стремящимся удовлетворить самые сложные требования заказчиков, компания «Атлас Копко» обратилась в авторитетный институт TÜV для проведения типовых испытаний своих безмасляных водозаполненных винтовых компрессоров AQ. В них применялись самые жесткие из существующих методов и измерялось содержание всех форм масла в воздухе при разных температурах и давлениях. Специалисты TÜV не выявили присутствия масла в выходящем воздушном потоке. Таким образом, «Атлас Копко» не только стала первым производителем компрессоров, сертифицированным по КЛАССУ 0, но и смогла превзойти технические условия стандарта ISO 8571-1 по этому классу.

«Атлас Копко» исключает все риски

Безмасляный воздух вырабатывается только безмасляными компрессорами. В отраслях с высокими требованиями к чистоте воздуха, таких как производство лекарств, продуктов питания и высокоточной электроники, крайне важно исключить риск загрязнения воздуха маслом. Именно поэтому вам нужно устраняющее риски решение от «Атлас Копко»: безмасляные винтовые компрессоры, специально предназначенные для удовлетворения потребности в воздухе с высочайшей степенью чистоты. Отсутствие масла означает нулевой риск. Нулевой риск загрязнения. Нулевой риск получения испорченной или небезопасной продукции. Нулевой риск ущерба в связи с простоями. И самое главное – отсутствие масла означает нулевой риск ущерба профессиональной репутации компании.

КЛАСС	Общая концентрация масла (аэрозоль, жидкость, пары), мг/м^3
0	**В соответствии с требованиями пользователя или поставщика оборудования, но более жесткие, чем для класса 1**
1	< 0.01
2	< 0.1
3	< 1
4	< 5

Действующие классы по стандарту ISO 8573-1 от 2010 г. (пять основных классов и соответствующие максимальные концентрации по сумме общих содержаний масла).

Самые жесткие из существующих испытаний на чистоту воздуха

Большинство производителей предпочитают испытания с «частичным потоком», охватывающие только центральную часть воздушного потока. Испытания безмасляных водозаполненных винтовых компрессоров Atlas Copco AQ проводились с использованием более строгого метода «полного потока». Он предусматривает измерение содержания масла в форме аэрозоля, паров и потоков на стенках по всему воздушному потоку. Но даже такие жесткие испытания не выявили присутствия следов масла в выходящем воздухе.

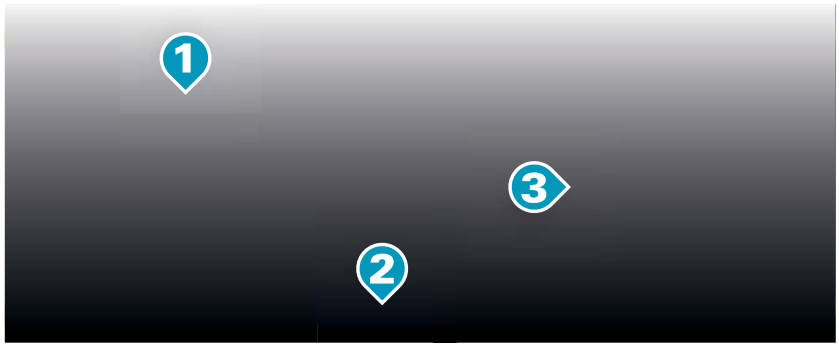

1. *Аэрозоли*
   Мелкие капли масла, взвешенные в воздушном потоке
2. *Поток по стенке*
   Масло в жидкой форме, перемещающееся по стенке трубы
3. *Пары или масляный туман*
   Испарившееся масло в форме облака

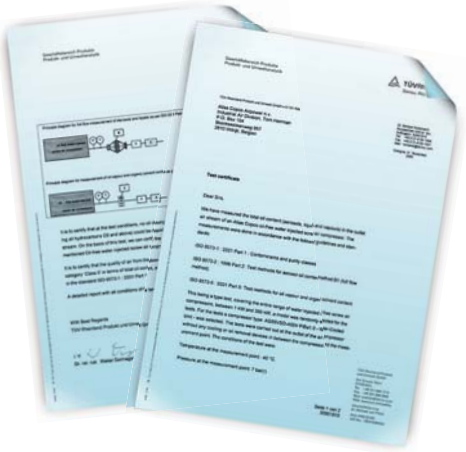

Способны ли маслозаполненные компрессоры с фильтрами для удаления масла подавать безмасляный воздух?

Данная система, часто называемая «технически безмасляной», включает в себя устройства воздушного охлаждения и несколько ступеней удаления масла с несколькими компонентами. Отказ любого из этих компонентов или недостаточное обслуживание может привести к попаданию масла в производственный процесс. Следовательно, использование маслозаполненных компрессоров всегда сопряжено с риском загрязнения и вероятными серьезными последствиями для вашего бизнеса.

Отчеты TÜV (Technische Überwachungsverein/Ассоциация технического контроля) по результатам испытаний безмасляных водозаполненных винтовых компрессоров Atlas Copco AQ.

Ознакомьтесь со стандартом, исключающим риски.

Посетите сайт www.classzero.com

VSD: СОКРАЩЕНИЕ ЭНЕРГОЗАТРАТ

Более 80% затрат за весь срок службы компрессора приходится на его энергопотребление. Более того, процесс выработки сжатого воздуха может забирать более 40% всей электроэнергии, потребляемой предприятием. Компания «Атлас Копко» первой в этой отрасли представила технологию частотно-регулируемого привода (VSD), позволяющую снизить расходы на энергию. Она обеспечивает значительное сокращение таких затрат и защиту окружающей среды для будущих поколений. «Атлас Копко» постоянно инвестирует в эту технологию и предлагает самый широкий на рынке спектр компрессоров с VSD.

Почему технология частотно-регулируемого привода «Атлас Копко»?

- Средняя экономия энергии 35% при масштабных колебаниях производственной потребности в сжатом воздухе.
- Встроенный контроллер Elektronikon Graphic для управления электродвигателем и высокоэффективным частотным преобразователем.
- Без лишних простоев и выбросов сжатого воздуха в нормальном режиме работы.
- Возможность запуска/останова компрессора при полном давлении в системе без необходимости в разгрузке специального электродвигателя VSD.
- Исключен бросок тока во время запуска.
- Минимизация утечек в системе благодаря меньшему давлению в ней.
- Соответствие требованиям директив по ЭМС (2004/108/EG).

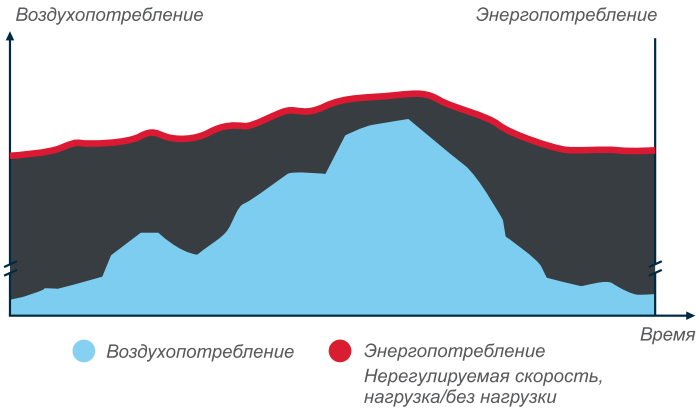

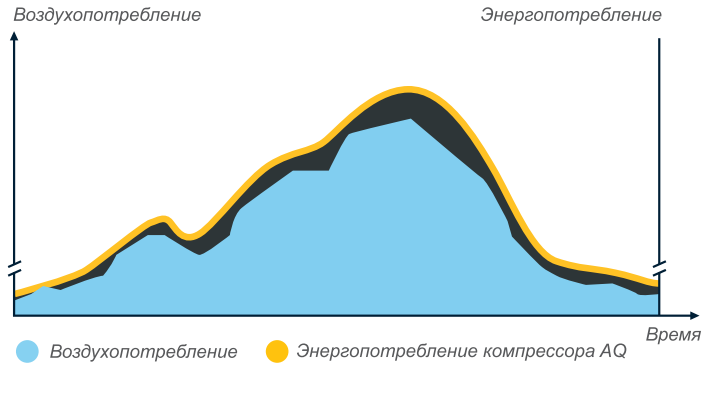

Практически все производственные условия сопряжены с изменчивой потребностью в сжатом воздухе, зависящей от различных факторов (время суток, день недели и даже период месяца). Обширные измерения и исследования динамики изменения такой потребности показали, что многие компрессоры работают с сильно колеблющимся воздухопотреблением, а его более высокая стабильность характерна всего для 8% установок.

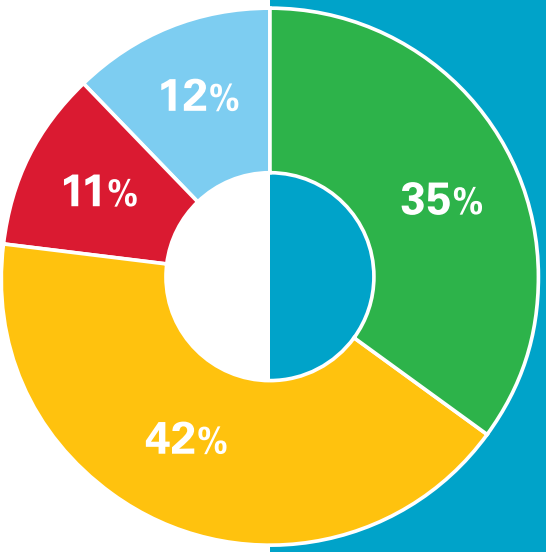

Средняя экономия энергии 35%

Технология AQ VSD от «Атлас Копко» автоматически регулирует скорость работы электродвигателя в зависимости от требуемой подачи воздуха, что снижает энергопотребление в среднем на 35%. Затраты за весь срок службы компрессора могут быть сокращены, в среднем, на 22%. Кроме того, меньшее давление в системе AQ VSD обеспечивает резкое снижение энергозатрат по всему производственному процессу.

Общие затраты за весь срок службы компрессора

- *Энергия*
- *Инвестиции*
- *Экономия энергии с VSD*
- *Техническое обслуживание*

Как технология VSD экономит энергию

Обратитесь к местному представителю «Атлас Копко» для проверки вашей системы сжатого воздуха. По результатам такой проверки и имитационных измерений в режиме реального времени может быть предоставлен отчет с рекомендациями касательно дополнительных мер по обеспечению экономии и выбору параметров с учетом потребности в сжатом воздухе.

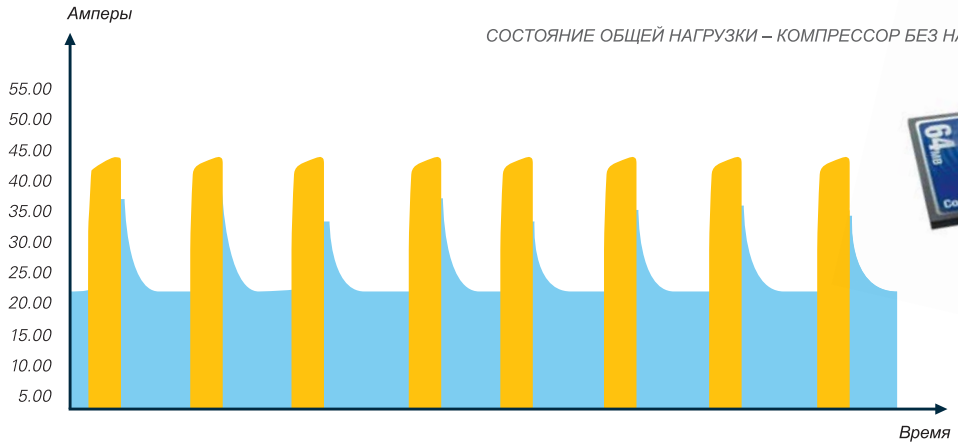

Потери из-за разгрузки и выбросов сжатого воздуха

В чем уникальность комплексной технологии AQ VSD от «Атлас Копко»?

1 Контроллер Elektronikon® управляет компрессором и встроенным преобразователем, обеспечивая безопасную работу машины в установленном диапазоне параметров.

2 Возможность выбора давления в диапазоне 4-13 бар с электронным переключением скорости электродвигателя для снижения энергозатрат.

3 Специальный электродвигатель для работы с VSD (инверторный электродвигатель). Подшипники защищены от наведенных подшипниковых токов. И электродвигатель, и преобразователь точно настроены для достижения максимальной эффективности по всему диапазону скоростей.

4 Электродвигатель специально предназначен для низких рабочих скоростей с обеспечением достаточного охлаждения и самого электродвигателя, и компрессора.

5 Все компрессоры Atlas Copco AQ VSD прошли испытания и сертификацию по ЭМС. Внешние источники электромагнитного излучения не влияют на работу компрессора, а излучение от компрессора или силовой линии не влияет на функционирование остальных приборов.

6 Улучшения механической части обеспечивают работу всех компонентов с низким уровнем вибрации по всему диапазону скоростей компрессора.

7 Высокоэффективный частотный преобразователь в охлаждаемом герметичном шкафе для устойчивой работы.

8 Нет «окон скорости», негативно сказывающихся на энергосбережении и стабильности полезного давления. Компрессор имеет максимальный диапазон регулирования.

9 Подпорный охлаждающий насос увеличивает срок службы электрических компонентов за счет охлаждения находящегося под избыточным давлением шкафа и снижения проникновения пыли.

10 Точный контроль давления; диапазон полезного давления – 0,10 бар (1,5 фунт/дюйм^2).

Эффективность комбинированного электродвигателя/преобразователя

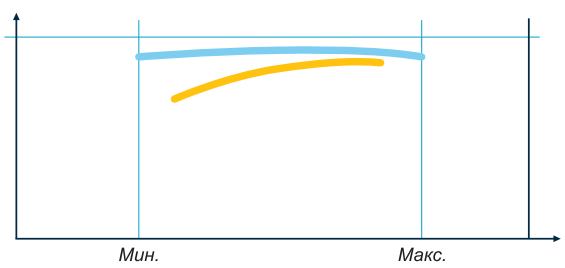

Встроенный VSD Отдельный VSD

Рабочий диапазон

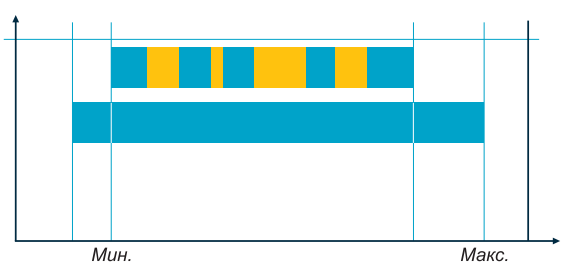

Окна скорости Комплексное решение «Атлас Копко»

ШАГ ВПЕРЕД В ОБЛАСТИ МОНИТОРИНГА И УПРАВЛЕНИЯ

Рабочая система Elektronikon® нового поколения обладает широким спектром функций управления и мониторинга, позволяющих повысить эффективность и надежность компрессора. Она увеличивает энергоэффективность за счет управления главным приводным электродвигателем и регулирования давления в системе в пределах заданного узкого диапазона.

Улучшенное удобство для пользователя

- 3,5-дюймовый цветной дисплей высокого разрешения с четкими пиктограммами и дополнительным (четвертым) сервисным светодиодным индикатором.
- Графическое отображение основных параметров (день, неделя, месяц) и 32 языковые настройки.
- Интернет-визуализация компрессора с использованием простого Ethernet-соединения.
- Экранная функция Delayed Second Stop (запуск по необходимости) и индикация уровня энергосбережения на VSD.
- Графическое отображение функций ServicePlan (программа обслуживания), дистанционного управления и связи.
- Обновление программного обеспечения для управления до 6 компрессоров путем установки опционального встроенного контроллера компрессоров.

Опциональный встроенный контроллер компрессоров

Установка опционального встроенного контроллера с простой лицензией обеспечит легкий и централизованный контроль за давлением в системе и энергопотреблением в установках из 4 (ES4i) или 6 (ES6i) компрессоров.

ОПТИМИЗИРУЙТЕ СВОЮ СИСТЕМУ

Для некоторых видов применения могут потребоваться или оказаться полезными дополнительные опции и более специализированные системы управления/подготовки воздуха. Для таких случаев компания «Атлас Копко» разработала опциональное и легко интегрируемое совместимое оборудование.

		AQ 15-30 VSD	AQ 37-55 VSD	AQ 30-55
Подготовка воздуха	Встроенный рефрижераторный осушитель			
	Перепуск осушителя*			
Дополнительная защита	Термисторы и противоконденсационные нагреватели	-		-
	Водяной отсечной клапан**			
	Реле последовательности фаз	√	√	√
Гражданские сооружения	Главный выключатель			
Связь	Elektronikon® Graphic Plus		-	-
	ES4i			
	ES6i			
	AIRConnect™			
	Вспомогательное ИТ-оснащение			-
	SMARTLINK		√	√
Общие опции	Подпорный насос для системы обратного осмоса			
	Фланцевый впуск			
	Предупреждающая сирена			
	Анкерные подушки			
	Отчет по эксплуатационным испытаниям			

* *Только агрегаты в исполнении FF.*
** *Только агрегаты с водяным охлаждением.*

√ : *Стандартная комплектация* : *Опция* - : *Отсутствует*

Блок-схема компрессора AQ в исполнении Pack с воздушным охлаждением

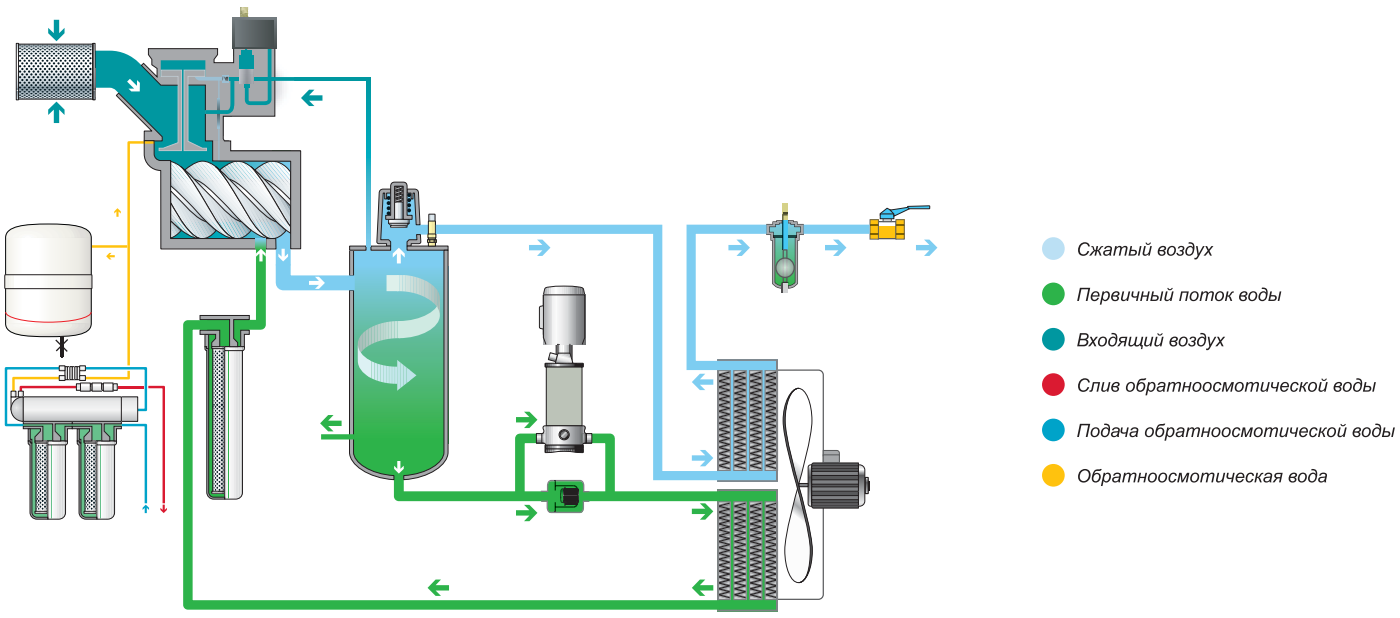

ТЕХНИЧЕСКИЕ ХАРАКТЕРИСТИКИ
AQ 30-55 (ВЕРСИИ 50 Гц)

ТИП КОМПРЕССОРА		Макс. раб. давление (бар (эфф.)/фунт/дюйм^2)		Производительность FAD[1]			Уст. мощность электродвигателя		Уровень шума[2]	Масса (кг/фунты)	
		Pack	Full Feature	л/с	м^3/мин	фут^3/мин	кВт	л.с.	дБ(А)	Pack	Full Feature
С воздушным охлаждением											
AQ 30	7.5	7.5/109	7.25/105	81.8	4.9	173.4	30	40	68	1226/2703	1320/2910
	10	10/145	9.75/141	70.6	4.2	149.7	30	40	68	1226/2703	1320/2910
	13	13/189	12.75/185	61.0	3.7	129.3	30	40	68	1226/2703	1320/2910
AQ 37	7.5	7.5/109	7.25/105	102.3	6.1	216.9	37	50	69	1320/2910	1395/3075
	10	10/145	9.75/141	88.5	5.3	187.6	37	50	69	1320/2910	1395/3075
	13	13/189	12.75/185	75.4	4.5	159.8	37	50	69	1320/2910	1395/3075
AQ 45	7.5	7.5/109	7.25/105	122.2	7.3	259.1	45	60	71	1321/2912	1416/3122
	10	10/145	9.75/141	100.8	6.0	213.7	45	60	71	1321/2912	1416/3122
	13	13/189	12.75/185	88.2	5.3	187.0	45	60	71	1321/2912	1416/3122
AQ 55	7.5	7.5/109	7.25/105	138.6	8.3	293.8	55	75	72	1378/3038	1497/3300
	10	10/145	9.75/141	119.3	7.2	252.9	55	75	72	1378/3038	1497/3300
	13	13/189	12.75/185	102.1	6.1	216.5	55	75	72	1378/3038	1497/3300
С водяным охлаждением											
AQ 30	7.5	7.5/109	7.25/105	88.1	5.3	186.8	30	40	65	1121/2471	1215/2679
	10	10/145	9.75/141	70.8	4.2	150.1	30	40	65	1121/2471	1215/2679
	13	13/189	12.75/185	54.7	3.3	116.0	30	40	65	1121/2471	1215/2679
AQ 37	7.5	7.5/109	7.25/105	106.8	6.4	226.4	37	50	66	1193/2630	1290/2844
	10	10/145	9.75/141	90.9	5.5	192.7	37	50	66	1193/2630	1290/2844
	13	13/189	12.75/185	72.6	4.4	153.9	37	50	66	1193/2630	1290/2844
AQ 45	7.5	7.5/109	7.25/105	128.2	7.7	271.8	45	60	67	1216/2681	1313/2895
	10	10/145	9.75/141	107.6	6.5	228.1	45	60	67	1216/2681	1313/2895
	13	13/189	12.75/185	89.6	5.4	190.0	45	60	67	1216/2681	1313/2895
AQ 55	7.5	7.5/109	7.25/105	152.4	9.1	323.1	55	75	68	1273/2806	1392/3069
	10	10/145	9.75/141	130.8	7.8	277.3	55	75	68	1273/2806	1392/3069
	13	13/189	12.75/185	108.7	6.5	230.4	55	75	68	1273/2806	1392/3069

(1) Эксплуатационные характеристики агрегата измерялись в соответствии с прил. С стандарта ISO 1217, изд. 4 (2009 г.).
(2) Средний уровень шума измерялся в соответствии со стандартом ISO 2151; погрешность – 3 дБ(А).

Контрольные условия:
- абсолютное давление на входе 1 бар (14,5 фунт/дюйм^2);
- температура воздуха на входе 20 °C (68 °F).

Производительность по объему воздуха на выходе (FAD) измерялась при следующих рабочих давлениях:
-версии 7,5 бар – 7 бар;
-версии 10 бар – 9,5 бар;
-версии 13 бар – 12,5 бар.

AQ 15-30 VSD
Высота: 1500 мм, 59,1 дюйма
Глубина: 974 мм, 38,5 дюйма
Ширина: 1976 мм, 77,4 дюйма

AQ 37-55 VSD
Высота: 1840 мм, 72 дюйма
Глубина: 965 мм, 40 дюймов
Ширина: 2435 мм, 96 дюймов

ТЕХНИЧЕСКИЕ ХАРАКТЕРИСТИКИ
AQ 30-55 (ВЕРСИИ 60 Гц)

ТИП КОМПРЕССОРА		Макс. раб. давление (бар (эфф.)/фунт/дюйм²)		Производительность FAD[1]			Уст. мощность электродвигателя		Уровень шума[2]	Масса (кг/фунты)	
		Pack	Full Feature	л/с	м³/мин	фут³/мин	кВт	л.с.	дБ(А)	Pack	Full Feature
С воздушным охлаждением											
AQ 30	7.4	7.4/107	7.15/104	86.4	5.2	183.2	30	40	68	1226/2703	1320/2910
	9.1	9.1/132	8.85/128	81.1	4.9	171.9	30	40	68	1226/2703	1320/2910
	10.8	10.8/157	10.55/153	70.9	4.3	150.3	30	40	68	1226/2703	1320/2910
	12.5	12.5/181	12.25/178	66.2	4.0	140.3	30	40	68	1226/2703	1320/2910
AQ 37	7.4	7.4/107	7.15/104	103.5	6.2	219.4	37	50	69	1320/2910	1395/3075
	9.1	9.1/132	8.85/128	89.7	5.4	190.2	37	50	69	1320/2910	1395/3075
	10.8	10.8/157	10.55/153	85.5	5.1	181.3	37	50	69	1320/2910	1395/3075
	12.5	12.5/181	12.25/178	81.3	4.9	172.4	37	50	69	1320/2910	1395/3075
AQ 45	7.4	7.4/107	7.15/104	123.1	7.4	261.0	45	60	71	1321/2912	1416/3122
	9.1	9.1/132	8.85/128	106.6	6.4	226.0	45	60	71	1321/2912	1416/3122
	10.8	10.8/157	10.55/153	101	6.1	214.1	45	60	71	1321/2912	1416/3122
	12.5	12.5/181	12.25/178	96	5.8	203.5	45	60	71	1321/2912	1416/3122
AQ 55	7.4	7.4/107	7.15/104	145.5	8.7	308.5	55	75	72	1378/3038	1497/3300
	9.1	9.1/132	8.85/128	120.6	7.2	255.7	55	75	72	1378/3038	1497/3300
	10.8	10.8/157	10.55/153	122.1	7.3	258.9	55	75	72	1378/3038	1497/3300
	12.5	12/181	12.25/178	111.1	6.7	235.5	55	75	72	1378/3038	1497/3300
С водяным охлаждением											
AQ 30	7.4	7.4/107	7.15/104	92.5	5.6	196.1	30	40	65	1121/2471	1215/2679
	9.1	9.1/132	8.85/128	82.4	4.9	174.7	30	40	65	1121/2471	1215/2679
	10.8	10.8/157	10.55/153	70.1	4.2	148.5	30	40	65	1121/2471	1215/2679
	12.5	12.5/181	12.25/178	61.3	3.7	130.0	30	40	65	1121/2471	1215/2679
AQ 37	7.4	7.4/107	7.15/104	110.9	6.7	235.1	37	50	66	1193/2630	1290/2844
	9.1	9.1/132	8.85/128	92.7	5.6	196.5	37	50	66	1193/2630	1290/2844
	10.8	10.8/157	10.55/153	87.2	5.2	184.9	37	50	66	1193/2630	1290/2844
	12.5	12.5/181	12.25/178	80.4	4.8	170.3	37	50	66	1193/2630	1290/2844
AQ 45	7.4	7.4/107	7.15/104	133.7	8.0	283.4	45	60	67	1216/2681	1313/2895
	9.1	9.1/132	8.85/128	114.8	6.9	243.4	45	60	67	1216/2681	1313/2895
	10.8	10.8/157	10.55/153	103.9	6.2	220.3	45	60	67	1216/2681	1313/2895
	12.5	12.5/181	12.25/178	97.5	5.9	206.7	45	60	67	1216/2681	1313/2895
AQ 55	7.4	7.4/107	7.15/104	161.4	9.7	342.2	55	75	68	1273/2806	1392/3069
	9.1	9.1/132	8.85/128	132.4	8.0	280.7	55	75	68	1273/2806	1392/3069
	10.8	10.8/157	10.55/153	131.2	7.9	278.1	55	75	68	1273/2806	1392/3069
	12.5	12/181	12.25/178	118.4	7.1	250.9	55	75	68	1273/2806	1392/3069

ТЕХНИЧЕСКИЕ ХАРАКТЕРИСТИКИ
AQ 15-55 VSD (ВЕРСИИ 50/60 Гц)

ТИП КОМПРЕССОРА	Макс. раб. давление (бар (эфф.)/фунт/дюйм²)		Производительность FAD[1]			Уст. мощность электродвигателя		Уровень шума[2]	Масса (кг/фунты)	
	Pack	Full Feature	л/с	м³/мин	фут³/мин	кВт	л.с.	дБ(А)	Pack	Full Feature
С воздушным охлаждением										
AQ 15 VSD	13/188	12.75/185	22-47	1.3-2.8	47-100	15	20	67	650 / 1433	700 / 1543
AQ 18 VSD	13/188	12.75/185	22-54	1.3-3.2	47-114	18	25	69	650 / 1433	700 / 1543
AQ 22 VSD	13/188	12.75/185	22-66	1.3-4.0	47-140	22	30	70	740 / 1631	800 / 1764
AQ 30 VSD	13/188	12.75/185	22-83	1.3-5.0	47-176	30	40	72	740 / 1631	810 / 1786
AQ 37 VSD	13/188	12.75/185	43-105	2.6-6.3	93-223	37	50	69	1195 / 2635	1306 / 2879
AQ 55 VSD	13/188	12.75/185	43-147	2.6-8.8	93-311	55	75	72	1195 / 2635	1314 / 2897
С водяным охлаждением										
AQ 15 VSD	13/188	12.75/185	22-47	1.3-2.8	47-100	15	20	67	542 / 1195	592 / 1305
AQ 18 VSD	13/188	12.75/185	22-54	1.3-3.2	47-114	18	25	69	542 / 1195	592 / 1305
AQ 22 VSD	13/188	12.75/185	22-66	1.3-4.0	47-140	22	30	70	632 / 1393	692 / 1526
AQ 30 VSD	13/188	12.75/185	22-83	1.3-5.0	47-176	30	40	72	632 / 1393	702 / 1548
AQ 37 VSD	13/188	12.75/185	42-108	2.5-6.5	89-229	37	50	66	1090 / 2403	1201 / 2648
AQ 55 VSD	13/188	12.75/185	42-155	2.5-9.3	90-328	55	75	69	1090 / 2403	1209 / 2665

(1) Эксплуатационные характеристики агрегата измерялись в соответствии с прил. E стандарта ISO 1217, изд. 4 (2009 г.).
(2) Средний уровень шума измерялся в соответствии со стандартом ISO 2151; погрешность – 3 дБ(A).

Казахстан
Алматы, ул. Бегалина, 148/14
+7 (727) 313 20 12
+7 701 951 29 98
+7 701 029 14 97

Узбекистан
+998 90 998 89 99

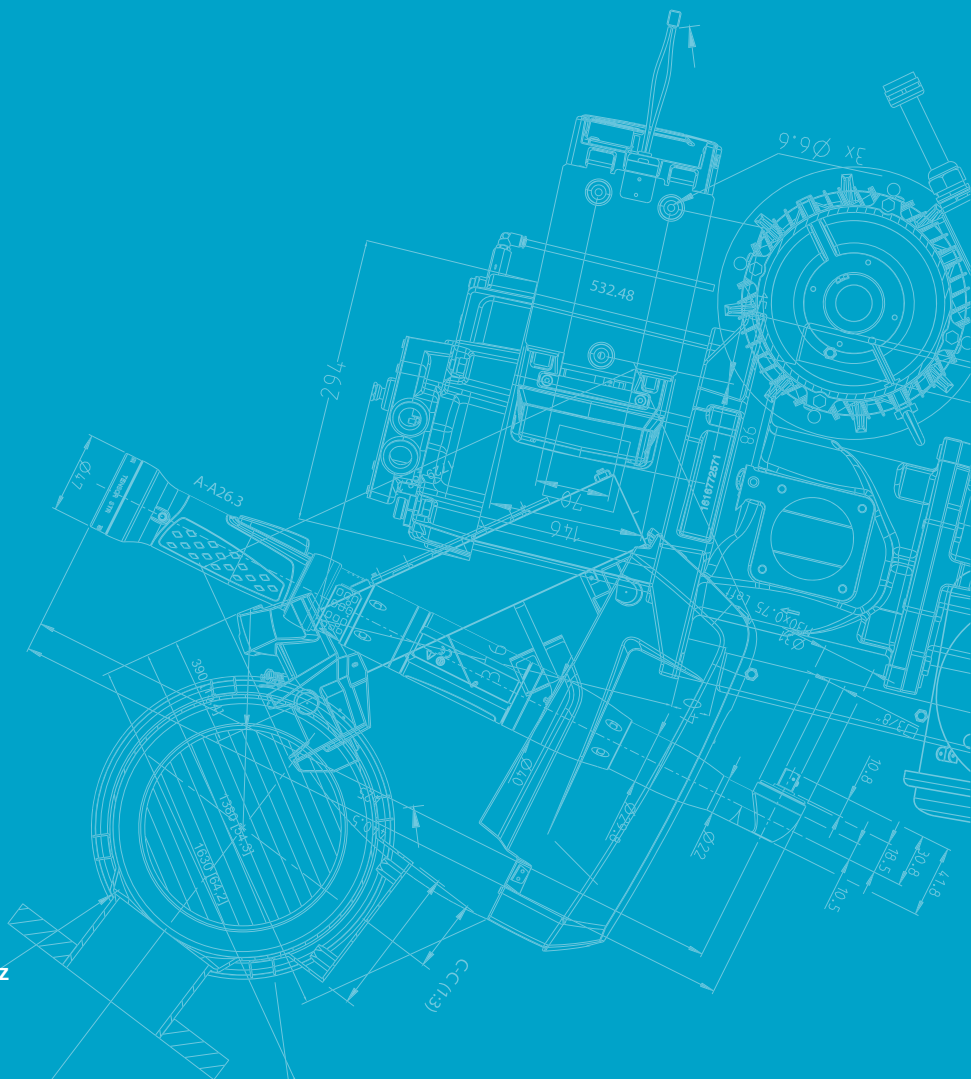

Atlas Copco

www.atlascopco.kz