Маслозаполненные винтовые компрессоры

GA 30+-90/GA 37-90 VSD (30-90 кВт/40-125 л.с.)

Исключительно умное и высокоэффективное решение

Компрессоры GA 30+-90 от «Атлас Копко» характеризуются выдающейся устойчивостью, надежностью и производительностью, а также минимальной общей стоимостью владения. Выбрав один из трех типов высококачественных компрессоров (GA VSD, GA+ и GA), вы получите систему производства сжатого воздуха, идеально соответствующую вашим требованиям и обеспечивающую ощутимую материальную выгоду. Эти компрессоры будут поддерживать эффективность производства даже в самых жестких условиях.

GA

Компрессор премиального класса

- Высокая производительность по объему воздуха на выходе.
- Высочайшее качество с наименьшими начальными вложениями.
- Встроенный рефрижераторный осушитель.
- Стандартный контроллер Elektronikon®
  (графический контроллер – опция).

GA +

Высочайшая в отрасли производительность

- Наибольшая в отрасли производительность по объему воздуха на выходе.
- Наименьшее энергопотребление при стабильной потребности в воздухе.
- Низкий уровень шума – возможна установка на рабочем месте.
- Встроенный рефрижераторный осушитель.
- Графический контроллер Elektronikon® для интеллектуального управления компрессорами.

GA VSD

Превосходный энергосберегающий компрессор

- Средняя экономия энергии до 35%.
- Наибольший в отрасли рабочий диапазон регулирования.
- Широкий диапазон рабочих давлений: 4-13 бар.
- Запуск при давлении в системе, без выброса сжатого воздуха.
- Встроенный рефрижераторный осушитель.
- Инвертор NEOS собственной разработки.
- Графический контроллер Elektronikon® для интеллектуального управления компрессорами.

Высокая надежность и интеллектуальное энергопотребление GA 37+/45+/55+/75+ и GA 55/75/90

1

Необслуживаемая приводная система

- Полностью закрытая система, не требующая обслуживания и защищенная от проникновения грязи и пыли.
- Пригодность для эксплуатации в жестких условиях окружающей среды.
- Высокоэффективная конфигурация привода без потерь на муфте или на проскальзывание.
- Стандартное исполнение (до 46 °C / 115 °F) и исполнение для высоких температур окружающей среды (55 °C / 131 °F).

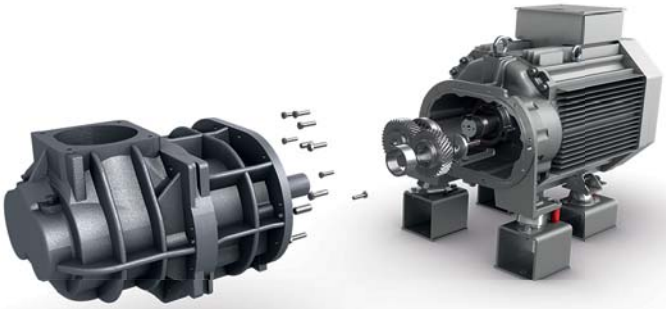

2

Электродвигатели с высоким КПД по классу IE3 / NEMA

- Класс защиты IP55, класс теплоизоляции F, класс нагревостойкости B.
- Смазка подшипника неприводной стороны на весь срок службы.
- Непрерывный режим работы в жестких условиях окружающей среды.

3

Надежный навинчиваемый масляный фильтр

- Высокоэффективный фильтр, удаляющий частицы размером на 300% меньше по сравнению с традиционным фильтром.
- Встроенный перепускной клапан с масляным фильтром.

4

Интеллектуальная система блокировки входа SIL для компрессоров GA VSD

- Качественно спроектированный, управляемый по разрежению и давлению воздуха клапан с минимальным перепадом давления и без пружин.
- Интеллектуальная функция запуска/останова, исключающая возврат паров масла под действием противодавления.

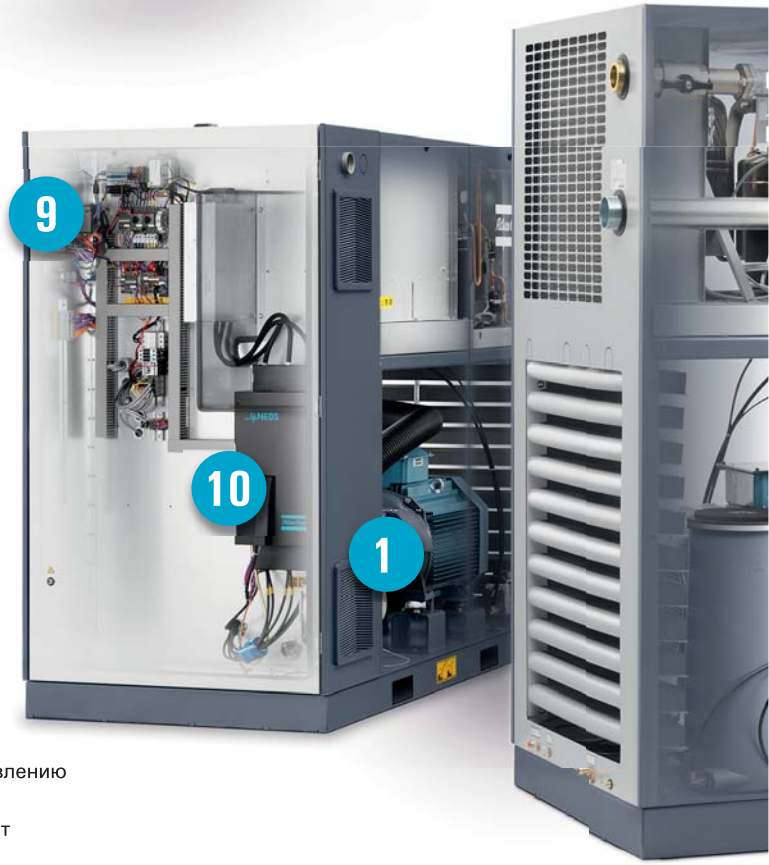

5

Отдельный увеличенный маслоохладитель и концевой охладитель

- Низкая температура на выходе блока для увеличения срока службы масла.
- Почти полное удаление конденсата на встроенном механическом влагоотделителе.
- Без расходных материалов.
- Исключение возможности резких изменений температуры в охладителях.

11

Встроенный высокоэффективный осушитель с хладагентом R410A

- Высокое качество воздуха.
- Сокращение энергопотребления на 50% по сравнению с традиционными осушителями.
- Нулевой потенциал озонового истощения.
- Опциональный фильтр UD+ класса 1.4.2.

10

Привод NEOS

- Разработанный «Атлас Копко» инвертор для компрессоров GA VSD.
- Класс защиты IP5X.
- Прочный алюминиевый корпус для безотказной работы в самых жестких условиях.
- Меньшее число компонентов: компактный, простой и удобный для пользователя.

9

Подпорный насос для охлаждения шкафа электрооборудования

- Избыточное давление в шкафе сводит проникновение проводящей пыли к минимуму.
- Электрические компоненты не нагреваются и служат дольше.

8

Контроллер Elektronikon® для дистанционного мониторинга

- Встроенные интеллектуальные алгоритмы для снижения давления в системе и энергопотребления.
- Функции мониторинга включают в себя предупреждающую индикацию, планирование обслуживания и оперативное отображение состояния машины.

7

Воздухозаборный фильтр для тяжелых условий эксплуатации

- Защита компонентов компрессора за счет удаления 99,9% загрязняющих частиц размером от 3 микрон.
- Перепад входного давления, обеспечивающий минимальное падение давления при профилактическом обслуживании.

6

Электронный блок слива конденсата

- Непрерывное удаление конденсата.
- Встроенный ручной перепуск для эффективного удаления конденсата в случае сбоя электропитания.
- Интеграция с компрессорным контроллером Elektronikon® с функциями предупреждения/сигнализации.

Высокая надежность и интеллектуальное энергопотребление GA 37+ и GA 37/45/75/90

1

Необслуживаемая приводная система

- Полностью закрытая система, не требующая обслуживания и защищенная от проникновения грязи и пыли.
- Пригодность для эксплуатации в жестких условиях окружающей среды.
- Высокоэффективная конфигурация привода без потерь на муфте или на проскальзывание.
- Стандартное исполнение (до 46 °C / 115 °F) и исполнение для высоких температур окружающей среды (55 °C / 131 °F).

2

Электродвигатели с высоким КПД по классу IE3 / NEMA

- Класс защиты IP55, класс теплоизоляции F, класс нагревостойкости B.
- Смазка подшипника неприводной стороны на весь срок службы.
- Маслосмазываемые подшипники приводной стороны.

3

Надежный навинчиваемый масляный фильтр

- Класс защиты IP55, класс теплоизоляции F, класс нагревостойкости B.
- Смазка подшипника неприводной стороны на весь срок службы.
- Маслосмазываемые подшипники приводной стороны.

4

Отдельный увеличенный маслоохладитель и концевой охладитель

- Низкая температура на выходе блока для увеличения срока службы масла.
- Почти полное удаление конденсата на механическом влагоотделителе.
- Без расходных материалов.
- Исключение возможности резких изменений температуры в охладителях.

5

Контроллер Elektronikon® с современными функциями управления и мониторинга

- Встроенные интеллектуальные алгоритмы для снижения давления в системе и энергопотребления.
- Функции мониторинга включают в себя предупреждающую индикацию, планирование обслуживания и оперативное отображение состояния машины.

6

Воздухозаборный фильтр для тяжелых условий эксплуатации

- Защита компонентов компрессора за счет удаления 99,9% загрязняющих частиц размером от 3 микрон.
- Перепад входного давления, обеспечивающий минимальное падение давления при профилактическом обслуживании.

7

Электронный блок слива конденсата (для версий +)

- Непрерывное удаление конденсата.
- Встроенный ручной перепуск для эффективного удаления конденсата в случае сбоя электропитания.
- Интеграция с компрессорным контроллером Elektronikon® с функциями предупреждения/сигнализации.

8

Радиальный вентилятор

- Низкий уровень шума.
- Высокие расходы.
- Компактная конструкция.

Шаг вперед в области мониторинга и управления

Рабочая система Elektronikon® нового поколения обладает широким спектром функций управления и мониторинга, позволяющих повысить эффективность и надежность компрессора. Она увеличивает энергоэффективность за счет управления главным приводным электродвигателем и регулирования давления в системе в пределах заданного узкого диапазона.

Контроллер Elektronikon® Swipe

• Более удобное использование: интуитивная навигация с понятными пиктограммами и дополнительным (четвертым) сервисным светодиодным индикатором.
• Визуализация в веб-браузере через простое Ethernet-соединение.
• Легкое обновление.

Основные особенности:
• Автоматический перезапуск после сбоя электропитания.
• Функция Delayed Second Stop (запуск по необходимости).
• Двойная уставка давления.
• Встроенная программа Smartlink для онлайн мониторинга.
• Возможность обновления до передового графического контроллера Elektronikon® Touch.

Современный контроллер Elektronikon® Touch

• Улучшенное удобство для пользователя: 4,3 -дюймовый цветной дисплей высокого разрешения с понятными пиктограммами и сервисным индикатором.
• Интернет-визуализация компрессора с использованием простого Ethernet-соединения.
• Повышенная надежность: новый удобный многоязычный интерфейс пользователя.

Основные особенности:
• Автоматический перезапуск после сбоя электропитания.
• Встроенная программа Smartlink для онлайн мониторинга.
• Двойная уставка давления.
• Повышенная гибкость: четыре разных недельных графика, программируемых на период 10 последовательных недель.
• Экранная функция Delayed Second Stop (запуск по необходимости) и индикация уровня энергосбережения на VSD.
• Графическая индикация ServicePlan (программа обслуживания).
• Функции дистанционного управления и связи.
• Обновление программного обеспечения для управления до 6 компрессорами путем установки опционального встроенного контроллера компрессоров.

Программа мониторинга данных SMARTLINK*

- Система дистанционного мониторинга, помогающая оптимизировать систему сжатого воздуха и сократить энергопотребление и затраты.
- Предоставление полной картины системы сжатого воздуха и прогнозирование потенциальных проблем с заблаговременным предупреждением.

**За дополнительной информацией обращаться к местному торговому представителю.*

VSD: сокращение энергозатрат

Более 80% затрат за весь срок службы компрессора приходится на его энергопотребление. Более того, процесс выработки сжатого воздуха может забирать более 40% всей электроэнергии, потребляемой предприятием. Компания «Атлас Копко» первой в этой отрасли представила технологию частотно-регулируемого привода (VSD), позволяющую снизить расходы на энергию. Она обеспечивает значительное сокращение таких затрат и защиту окружающей среды для будущих поколений. «Атлас Копко» постоянно инвестирует в эту технологию и предлагает самый широкий на рынке спектр компрессоров с VSD.

Почему технология частотно-регулируемого привода «Атлас Копко»?

- Средняя экономия энергии 35% при масштабных колебаниях производственной потребности в сжатом воздухе.
- Встроенный контроллер Elektronikon для управления электродвигателем и высокоэффективным частотным преобразователем.
- Без лишних простоев и выбросов сжатого воздуха в нормальном режиме работы.
- Возможность запуска/останова компрессора при полном давлении в системе без необходимости в разгрузке специального электродвигателя VSD.
- Исключен бросок тока во время запуска.
- Минимизация утечек в системе благодаря меньшему давлению в ней.
- Соответствие требованиям директив по ЭМС (2004/108/EG).

БЕЗ ХОЛОСТОЙ РАБОТЫ

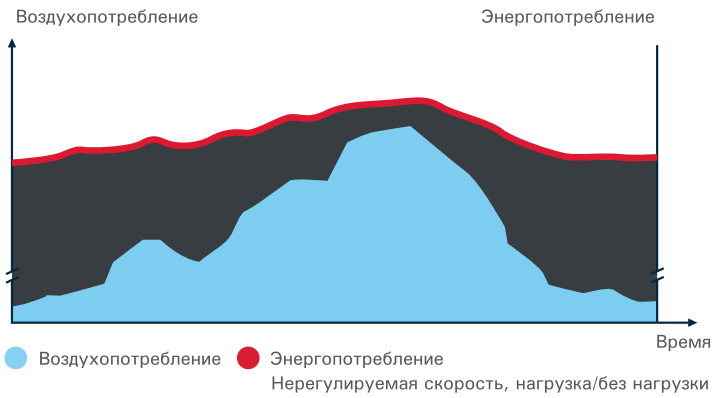

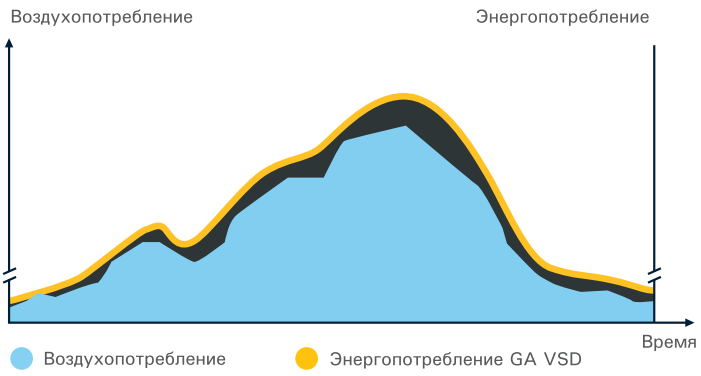

Практически все производственные условия сопряжены с изменчивой потребностью в сжатом воздухе, зависящей от различных факторов (время суток, день недели и даже период месяца). Обширные измерения и исследования динамики изменения такой потребности показали, что многие компрессоры работают с сильно колеблющимся воздухопотреблением, а его более высокая стабильность характерна всего для 8% установок.

Средняя экономия энергии 35%

Технология GA VSD от «Атлас Копко» автоматически регулирует скорость работы электродвигателя в зависимости от требуемой подачи воздуха, что снижает энергопотребление в среднем на 35%. Затраты за весь срок службы компрессора могут быть сокращены, в среднем, на 22%. Кроме того, меньшее давление в системе GA VSD обеспечивает резкое снижение энергозатрат по всему производственному процессу.

Общая стоимость жизненного цикла компрессора

- Энергия
- Инвестиции
- Экономия энергии с VSD
- Техническое обслуживание

Зачем осушать сжатый воздух?

Неочищенный сжатый воздух содержит влагу, аэрозоли и частицы грязи, способные повредить пневмосистему и конечный продукт и создающие риск коррозии и утечек в системе сжатого воздуха. В таких случаях обслуживание может обойтись намного дороже, чем сам процесс очистки воздуха. Следовательно, для защиты систем и технологических процессов необходим осушитель воздуха. Для большей уверенности компрессоры GA, GA + и GA VSD можно оснастить опциональным встроенным осушителем.

Встроенные средства осушки воздуха

- Оптимизированные характеристики компрессора для исключения чрезмерного энергопотребления.
- Пригодность для вашего вида применения.
- Управление и мониторинг посредством контроллера Elektronikon®.
- Компактное интегрированное решение с низкой стоимостью установки.

Наименьшие затраты за срок службы и экономическая уверенность

- Без дополнительных затрат на установку.
- Экономия места.
- Использование энергоэффективного и экологичного хладагента R410A позволяет сократить эксплуатационные затраты и свести потенциал озонного истощения к нулю.
- Теплообменник с перекрестным потоком – низкий перепад давления для экономии энергии и средств.
- Без потерь сжатого воздуха благодаря блоку слива конденсата.
- Передовые функции управления обеспечивают получение сухого воздуха в любых условиях и предотвращают замерзание при низкой нагрузке.
- Точка росы под давлением 3 °C (относительная влажность 100% при 20 °C).

Встроенные средства очистки

Опциональный фильтр UD + и встроенный рефрижераторный осушитель (IFD) эффективно удаляют влагу, аэрозоли и частицы грязи, защищая ваши вложения. Этот фильтр характеризуется на 40% меньшим перепадом давления по сравнению с традиционным сочетанием фильтров DD + /PD + и обеспечивает экономию места и сокращение энергозатрат. Использование только одного фильтра позволяет достичь чистоты воздуха по классу 1.4.2 согласно ISO 8573-1:2010.

	Класс чистоты по ISO*	Размер частиц грязи	Точка росы под давлением по воде**	Концентрация масла
Компрессор в исполнении Pack	3.-.4	5 микрон	-	3 млн$^{-1}$
Встроенный рефрижераторный осушитель	3.4.4	5 микрон	+3°C/37°F	3 млн$^{-1}$
DD +	2.4.2	1 микрон	+3°C/37°F	0.1 млн$^{-1}$
UD +	1.4.2	0.5 микрона	+3°C/37°F	0.1 млн$^{-1}$

* Табличные значения являются максимальными пределами по стандарту чистоты воздуха ISO (ISO 8573-1:2010).
** Точка росы под давлением по воде при относительной влажности 100% при 20 °C / 68 °F.

WorkPlace: сжатый воздух на месте использования

Компрессор GA + с рекордно низким уровнем шума и встроенным оборудованием для подготовки воздуха и удаления конденсата является полностью гибким решением для вашего производства. Интегрированная конструкция этого компрессора позволяет устанавливать его на полу производственного участка, что ведет к значительной экономии энергии.

Низкая стоимость установки

- GA + может работать рядом с местом использования сжатого воздуха – нет необходимости в отдельной компрессорной.
- GA + поставляется готовым к работе – минимизация производственных простоев и сокращение стоимости установки.
- Фильтрационное оборудование уже встроено – меньшая потребность в дорогостоящей внешней трубной обвязке и минимальный перепад давления.
- Низкий уровень шума делает все вышеуказанное реальным.

Снижение энергозатрат и стоимости обслуживания

- Меньший объем внешней трубной обвязки позволяет компрессору GA + свести перепад давления в системе к минимуму и, как результат, сократить энергозатраты.
- Система фильтрации обеспечивает подачу чистого воздуха для предотвращения коррозии в пневмосистеме, минимизируя затраты на энергию, ремонт и обслуживание.
- Компрессор GA + работает при минимально возможном давлении в системе – сокращение энергозатрат благодаря передовой системе мониторинга Elektronikon®.

Оптимизируйте свою систему

Для некоторых видов применения могут потребоваться или оказаться полезными дополнительные опции и более специализированные системы управления/подготовки воздуха. Для таких случаев компания «Атлас Копко» разработала опциональное и легко интегрируемое совместимое оборудование.

		GA 30÷/37/45	GA 37÷/45÷/55÷/75÷/55/75/90	GA 37-90 VSD
Подготовка воздуха	Комплект встроенного фильтра класса 1*	●	●	●
	Комплект встроенного фильтра класса 2*	●	●	●
	Перепуск осушителя*	-	●	●
Конденсат	OSCi	●	●	●
Защита	Подогреватель электродвигателя	-	●	●
	Подогреватель электродвигателя + термисторы	-	-	●
	Водяной отсечной клапан**	-	●	-
	Реле последовательности фаз	-	●	●
	Термостат для тропических условий	-	●	-
	Защита от замерзания конденсата	●	●	-
	Фильтр предварительной очистки	-	●	●
	Передовой мониторинг	-	●	-
	Электронный блок слива конденсата	-	●	-
Гражданские сооружения	Защита от осадков	●	●	-
	Главный выключатель	-	●	●
	Комплект встроенного фильтра класса 1*	●	●	●
	Комплект встроенного фильтра класса 1*	-	●	-
Связь	Реле ES 100***	-	●	●
	Обновление до графического контроллера Elektronikon® Touch (только для GA 37 и GA 45)	●	●	-
	Обновление до графического контроллера Elektronikon® Graphic (только для GA 55 и GA 75)	●	●	●
	ES4i/ES6i (для графического контроллера Elektronikon® Graphic и Touch)	●	●	●
	Модуль расширения цифровых входов/выходов			
Масла	Масло пищевого класса	●	●	●
	Масло Roto-Xtend Duty (8000 ч)	●	●	●
Общие опции	Эксплуатационное испытание с освидетельствованием	●	●	●
	Система рекуперации энергии	●	●	●
	Бесступенчатое регулирование	●	●	●
	Исполнение для высоких температур окружающей среды (HAV, 55 °C / 131 °F)****	-	●	-
	Вспомогательное ИТ- и коммуникационное оснащение	●	●	●

* Только агрегаты в исполнении FF.
** Только агрегаты с водяным охлаждением.
*** С беспотенциальными контактами: работа электродвигателя, компрессор под нагрузкой/без нагрузки.
**** Агрегаты в исполнении FF – макс. 50 °C / 122 °F.

● : опция ÷ отсутствует

Встроенная система рекуперации энергии

Почти 90% электроэнергии, потребляемой системой сжатого воздуха, преобразуется в тепло. Встроенные системы рекуперации энергии «Атлас Копко» позволяют возвращать до 75% этой входной энергии в виде нагретого воздуха или воды без какого-либо влияния на работу компрессора. Эффективное использование рекуперированной энергии обеспечивает экономию средств и высокую окупаемость инвестиций.

Области применения системы рекуперации энергии

- Вспомогательные или основные системы отопления на складах, в цехах и т.д.
- Нагрев в промышленных технологических процессах.
- Нагрев воды для прачечных, промышленной очистки и санитарных объектов.
- Столовые и большие кухни.
- Пищевая промышленность.
- Химическая и фармацевтическая промышленность.
- Процессы осушки.

Блок-схемы

Частотно-регулируемый привод: GA VSD

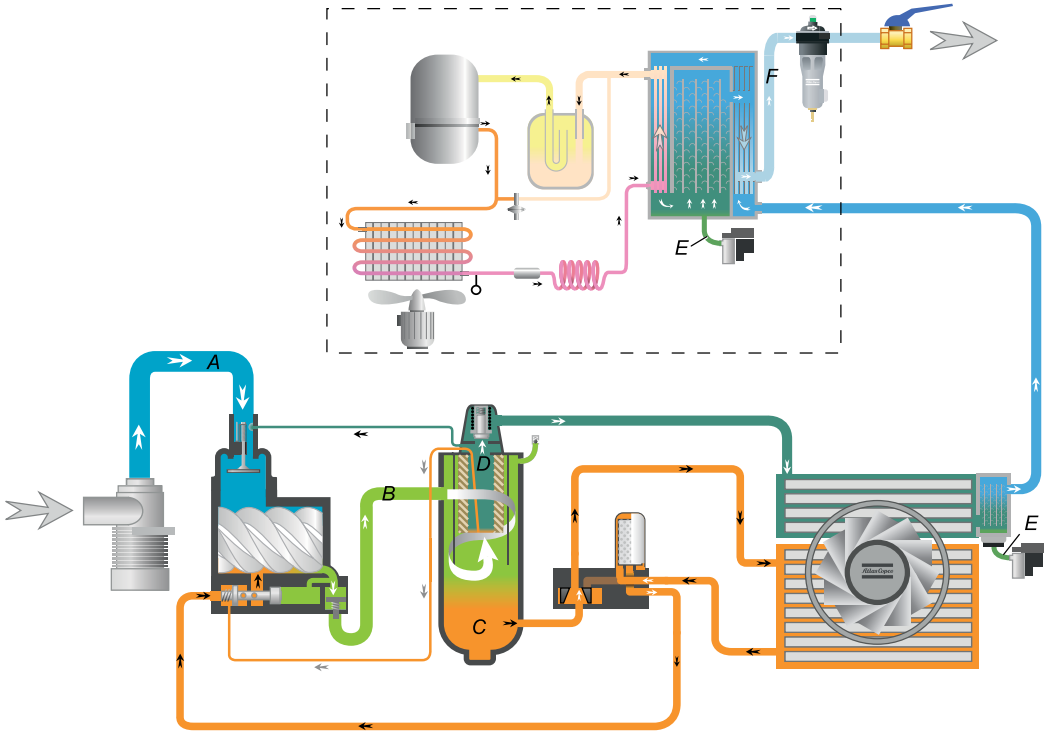

- *A* Входящий воздух
- *B* Воздушно-масляная смесь
- *C* Масло
- *D* Влажный сжатый воздух
- *E* Конденсат
- *F* Сухой сжатый воздух

Нерегулируемая скорость: GA + и GA

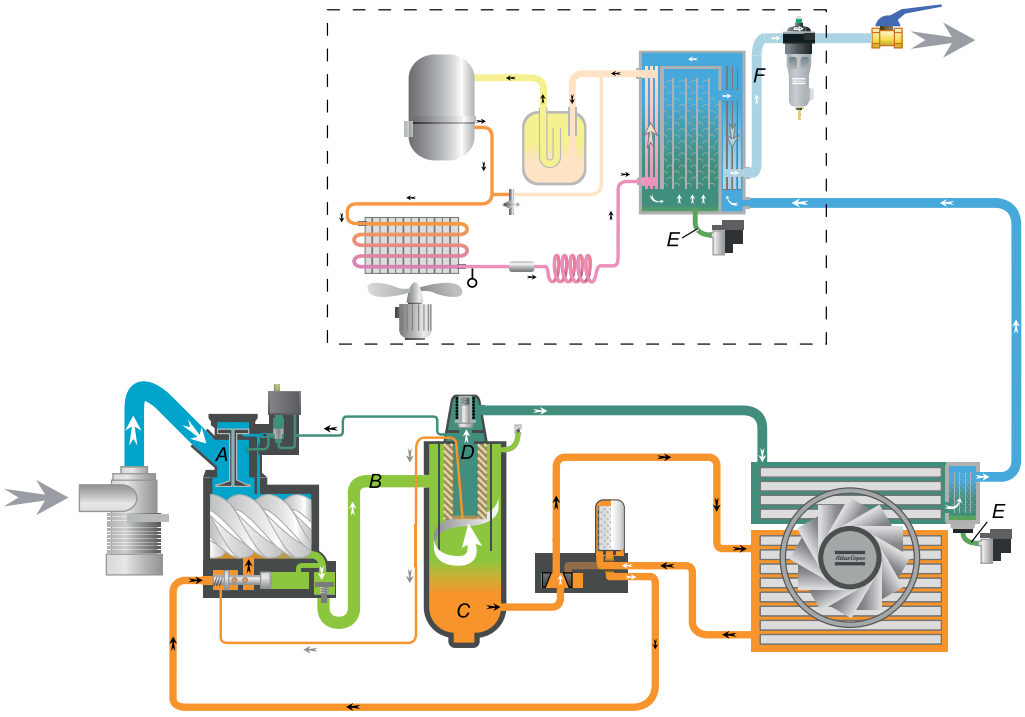

- *A* Входящий воздух
- *B* Воздушно-масляная смесь
- *C* Масло
- *D* Влажный сжатый воздух
- *E* Конденсат
- *F* Сухой сжатый воздух

Технические характеристики GA 30+-90 (версии 50 Гц)

ТИП КОМПРЕССОРА	Вариант по давлению	Макс. рабочее давление WorkPlace		Производительность FAD*			Уст. мощность электродвигателя		Уровень шума**	Масса WorkPlace		Масса Work Place Full Feature	
		бар (эфф.)	ф./дюйм² (изб.)	л/с	м³/ч	фут³/мин	кВт	л.с.	дБ(А)	кг	фунты	кг	фунты
GA 30+	7.5	7.5	109	99	356	210	30	50	66	626	1380	796	1755
	8.5	8.5	123	90	324	191	30	50	66	626	1380	796	1755
	10	10	145	83	299	176	30	50	66	626	1380	796	1755
	13	13	189	71	256	150	30	50	66	626	1380	796	1755
GA 37	7.5	7.5	109	116	418	246	37	60	67	683	1506	853	1881
	8.5	8.5	123	108	389	229	37	60	67	683	1506	853	1881
	10	10	145	100	360	212	37	60	67	683	1506	853	1881
	13	13	189	88	317	186	37	60	67	683	1506	853	1881
GA 37+	7.5	7.5	109	121	436	256	37	50	65	902	1989	987	2176
	8.5	8.5	123	114	410	242	37	50	65	902	1989	987	2176
	10	10	145	101	364	214	37	50	65	902	1989	987	2176
	13	13	189	85	306	180	37	50	65	902	1989	987	2176
GA 45	7.5	7.5	109	138	497	292	45	75	68	692	1526	900	1984
	8.5	8.5	123	128	461	271	45	75	68	692	1526	900	1984
	10	10	145	120	432	254	45	75	68	692	1526	900	1984
	13	13	189	105	378	222	45	75	68	692	1526	900	1984
GA 45+	7.5	7.5	109	148	533	314	45	60	66	970	2138	1060	2337
	8.5	8.5	123	140	504	297	45	60	66	970	2138	1060	2337
	10	10	145	127	457	269	45	60	66	970	2138	1060	2337
	13	13	189	104	374	220	45	60	66	970	2138	1060	2337
GA 55	7.5	7.5	109	173	623	367	55	75	69	1229	2709	1329	2930
	8.5	8.5	123	162	583	343	55	75	69	1229	2709	1329	2930
	10	10	145	149	536	316	55	75	69	1229	2709	1329	2930
	13	13	189	129	464	273	55	75	69	1229	2709	1329	2930
GA 55+	7.5	7.5	109	184	662	390	55	75	66	1358	2994	1458	3214
	8.5	8.5	123	174	626	369	55	75	66	1358	2994	1458	3214
	10	10	145	156	562	331	55	75	66	1358	2994	1458	3214
GA 75	7.5	7.5	109	224	806	475	75	100	73	1259	2776	1379	3040
	8.5	8.5	123	212	763	449	75	100	73	1259	2776	1379	3040
	10	10	145	191	688	405	75	100	73	1259	2776	1379	3040
	13	13	189	170	612	360	75	100	73	1259	2776	1379	3040
GA 75+	7.5	7.5	109	249	896	528	75	100	68	1413	3115	1533	3380
	8.5	8.5	123	236	850	500	75	100	68	1413	3115	1533	3380
	10	10	145	210	756	445	75	100	68	1413	3115	1533	3380
	13	13	189	179	644	379	75	100	68	1413	3115	1533	3380
GA 90	7.5	7.5	109	281	1012	595	90	125	73	1425	3142	1545	3406
	8.5	8.5	123	275	990	583	90	125	73	1425	3142	1545	3406
	10	10	145	249	896	528	90	125	73	1425	3142	1545	3406
	13	13	189	217	781	460	90	125	73	1425	3142	1545	3406

** Эксплуатационные характеристики агрегата измерялись в соответствии с прил. С стандарта ISO 1217, изд. 4 (2009 г.).*

Контрольные условия:

- *абсолютное давление на входе 1 бар (14,5 фунт/дюйм²);*
- *температура воздуха на входе 20 °C (68 °F).*

Производительность по объему воздуха на выходе (FAD) измерялась при следующих рабочих давлениях:

- *версии 7,5 бар – 7 бар;*
- *версии 8,5 бар – 8 бар;*
- *версии 10 бар – 9,5 бар;*
- *версии 13 бар – 12,5 бар.*

*** Уровень звукового давления по шкале А на рабочем месте, Lp WSA (20 мкПа) (погрешность 3 дБ).*
Значения измерялись в соответствии с ISO 2151 (определение уровня шума) и ISO 9614 (измерения по интенсивности звука).
Точка росы под давлением для встроенного рефрижераторного осушителя при контрольных условиях: 2-3 °C / 36-37 °F.

GA 30+/37/45 PACK

Ширина 890 мм (35,0 дюймов)
Глубина 1310 мм (51,5 дюйма)
Высота 1790 мм (70,5 дюйма)

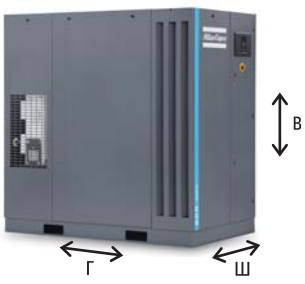

GA 30+/37/45 FULL FEATURE

Ширина 890 мм (35,0 дюймов)
Глубина 1810 мм (71,6 дюйма)
Высота 1790 мм (70,5 дюйма)

GA 37/45 VSD 37+/45+

Ширина 1766 мм (69,5 дюйма)
Глубина 970 мм (38,2 дюйма)
Высота 1800 мм (70,9 дюйма)

GA 55/75/90 VSD 55+/75+/55/75/90

Ширина 2248 мм (88,5 дюйма)
Глубина 1080 мм (42,5 дюйма)
Высота 1955 мм (76,9 дюйма)

Технические характеристики GA 30+-90 (версии 60 Гц)

ТИП КОМПРЕССОРА	Вариант по давлению	Макс. рабочее давление WorkPlace		Производительность FAD*			Уст. мощность электродвигателя		Уровень шума**	Масса WorkPlace		Масса Work Place Full Feature	
		бар (эфф.)	ф./дюйм² (изб.)	л/с	м³/ч	фут³/мин	кВт	л.с.	дБ(А)	кг	фунты	кг	фунты
GA 30+	100	7.4	107	101	364	214	30	40	66	643	1418	813	1792
	125	9.1	132	92	331	195	30	40	66	643	1418	813	1792
	150	10.8	157	83	299	176	30	40	66	643	1418	813	1792
	175	12.5	181	75	270	159	30	40	66	643	1418	813	1792
GA 37	100	7.4	107	117	421	248	37	50	67	698	1539	868	1914
	125	9.1	132	107	385	227	37	50	67	698	1539	868	1914
	150	10.8	157	98	353	208	37	50	67	698	1539	868	1914
	175	12.5	181	93	335	197	37	50	67	698	1539	868	1914
GA 37+	100	7.4	107	120	432	254	37	50	65	902	1989	987	2176
	125	9.1	132	110	396	233	37	50	65	902	1989	987	2176
	150	10.8	157	100	360	212	37	50	65	902	1989	987	2176
	175	12.5	181	87	313	184	37	50	65	902	1989	987	2176
GA 45	100	7.4	107	139	500	295	45	60	68	745	1642	915	2017
	125	9.1	132	130	468	275	45	60	68	745	1642	915	2017
	150	10.8	157	118	425	250	45	60	68	745	1642	915	2017
	175	12.5	181	108	389	229	45	60	68	745	1642	915	2017
GA 45+	100	7.4	107	147	529	311	45	60	66	970	2138	1060	2337
	125	9.1	132	134	482	284	45	60	66	970	2138	1060	2337
	150	10.8	157	126	454	267	45	60	66	970	2138	1060	2337
	175	12.5	181	110	396	233	45	60	66	970	2138	1060	2337
GA 55	100	7.4	107	175	630	371	55	75	69	1229	2709	1329	2930
	125	9.1	132	157	565	333	55	75	69	1229	2709	1329	2930
	150	10.8	157	143	515	303	55	75	69	1229	2709	1329	2930
	175	12.5	181	131	472	278	55	75	69	1229	2709	1329	2930
GA 55+	100	7.4	107	185	666	392	55	75	67	1358	2994	1458	3214
	125	9.1	132	167	601	354	55	75	67	1358	2994	1458	3214
	150	10.8	157	141	508	299	55	75	67	1358	2994	1458	3214
GA 75	100	7.4	107	227	817	481	75	100	73	1259	2776	1379	3040
	125	9.1	132	202	727	428	75	100	73	1259	2776	1379	3040
	150	10.8	157	194	698	411	75	100	73	1259	2776	1379	3040
	175	12.5	181	175	630	371	75	100	73	1259	2776	1379	3040
GA 75+	100	7.4	107	250	900	530	75	100	69	1413	3115	1533	3380
	125	9.1	132	227	817	481	75	100	69	1413	3115	1533	3380
	150	10.8	157	205	738	434	75	100	69	1413	3115	1533	3380
	175	12.5	181	182	655	386	75	100	69	1413	3115	1533	3380
GA 90	100	7.4	107	291	1048	617	90	125	74	1425	3142	1545	3406
	125	9.1	132	267	961	566	90	125	74	1425	3142	1545	3406
	150	10.8	157	250	900	530	90	125	74	1425	3142	1545	3406
	175	12.5	181	228	821	483	90	125	74	1425	3142	1545	3406

См. сноски, контрольные условия и данные по производительности FAD для версий 50 Гц.

Технические характеристики GA 37-90 VSD (версии 50/60 Гц)

ТИП КОМПРЕССОРА	Рабочее давление		Производительность FAD*						Уст. мощность электродвигателя		Уровень шума**	Масса WorkPlace		Масса WorkPlace Full Feature	
			л/с		м³/ч		фут³/мин								
	бар (эфф.)	ф./дюйм² (изб.)	мин.	макс.	мин.	макс.	мин.	макс.	кВт	л.с.	дБ(А)	кг	фунты	кг	фунты
GA 37 VSD	4	58	26.0	124	94	446	55	263	37	50	66/67	1042	2297	1127	2485
	7	102	26.0	123	94	443	55	261	37	50	66/67	1042	2297	1127	2485
	10	145	25.8	107	93	385	55	227	37	50	66/67	1042	2297	1127	2485
	13	189	40.3	87	145	313	85	184	37	50	66/67	1042	2297	1127	2485
GA 45 VSD	4	58	26.0	146	94	526	55	309	45	60	69/72	1100	2425	1190	2624
	7	102	26.0	145	94	522	55	307	45	60	69/72	1100	2425	1190	2624
	10	145	25.8	128	93	461	55	271	45	60	69/72	1100	2425	1190	2624
	13	189	40.3	107	145	385	85	227	45	60	69/72	1100	2425	1190	2624
GA 55 VSD	4	58	26.0	177	94	637	55	375	55	75	69/72	1380	3042	1480	3263
	7	102	26.0	175	94	630	55	371	55	75	69/72	1380	3042	1480	3263
	10	145	25.4	155	91	558	54	328	55	75	69/72	1380	3042	1480	3263
	13	189	37.0	129	133	464	78	273	55	75	69/72	1380	3042	1480	3263
GA 75 VSD	4	58	39,2	253	141	911	83	536	75	100	69/70	1534	3382	1654	3646
	7	102	37,5	251	135	904	79	532	75	100	69/70	1534	3382	1654	3646
	10	145	48.1	219	173	788	102	464	75	100	69/70	1534	3382	1654	3646
	13	189	58.3	182	210	655	124	386	75	100	69/70	1534	3382	1654	3646
GA 90 VSD	4	58	41,2	295	148	1062	87	625	90	125	73/74	1534	3382	1654	3646
	7	102	39.4	293	142	1055	83	621	90	125	73/74	1534	3382	1654	3646
	10	145	48.3	257	174	925	102	545	90	125	73/74	1534	3382	1654	3646
	13	189	59.4	214	214	770	126	453	90	125	73/74	1534	3382	1654	3646

** Эксплуатационные характеристики агрегата измерялись в соответствии с прил. E стандарта ISO 1217, изд. 4 (2009 г.).*
Максимальное рабочее давление для машин VSD: 13 бар (эфф.) / 188 фунт/дюйм2 (изб.)

ТОО "Атлас Копко ЭйрПауэр Центральная Азия"
Казахстан, Алматы, ул. Бегалина, 148/14
+7 (727) 313 20 12
+7 701 951 29 98
+7 701 029 14 97
info@kz.atlascopco.com

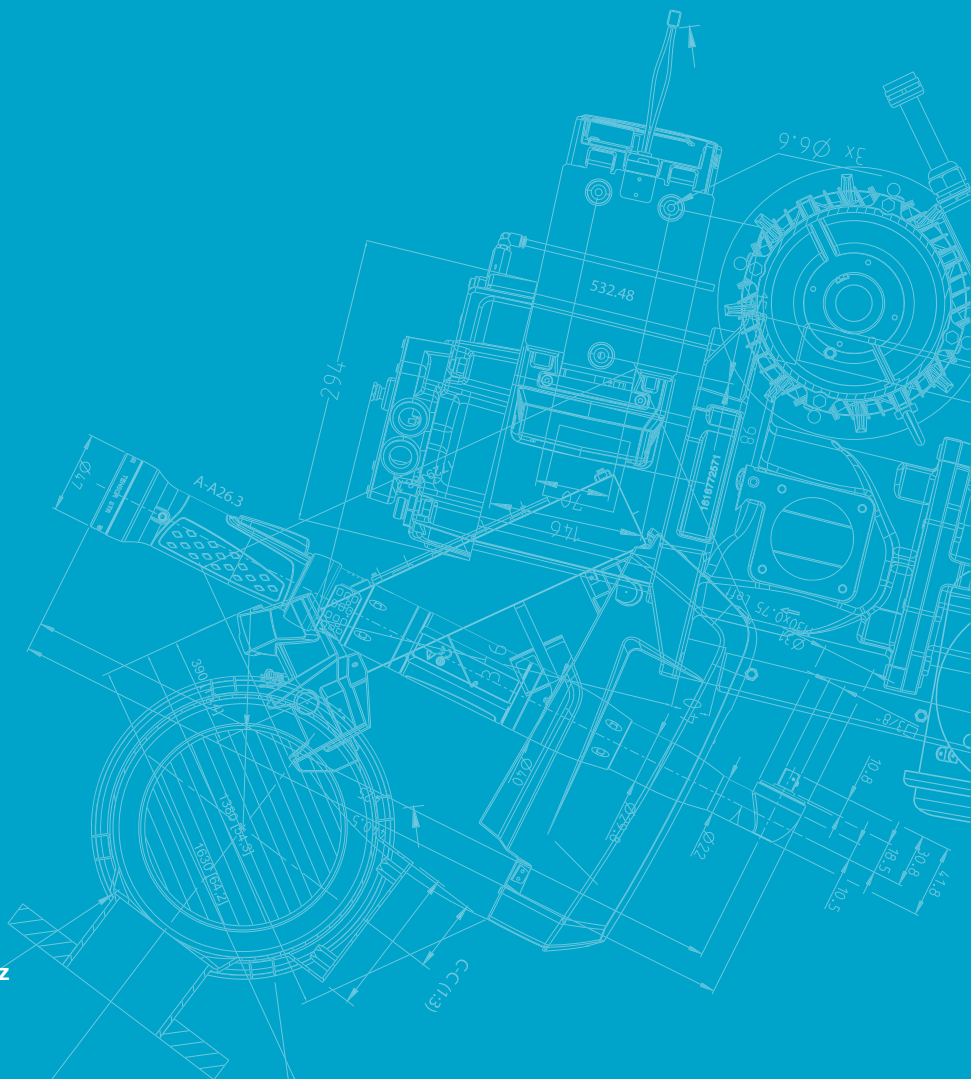

Atlas Copco

www.atlascopco.kz