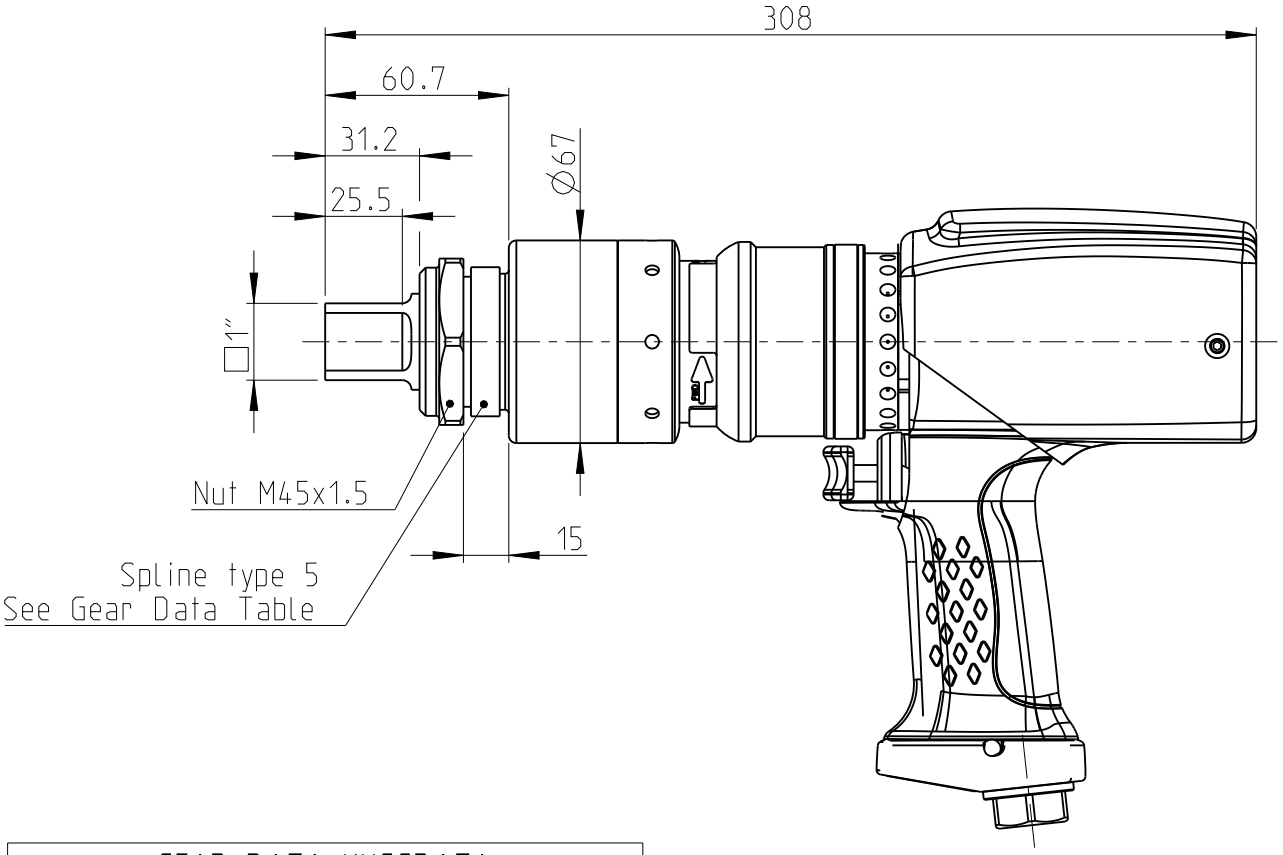

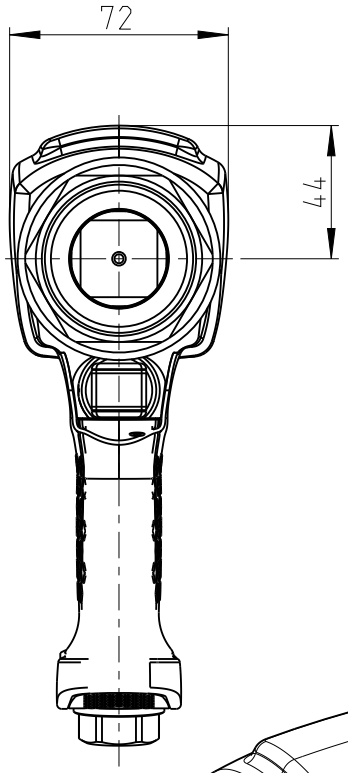

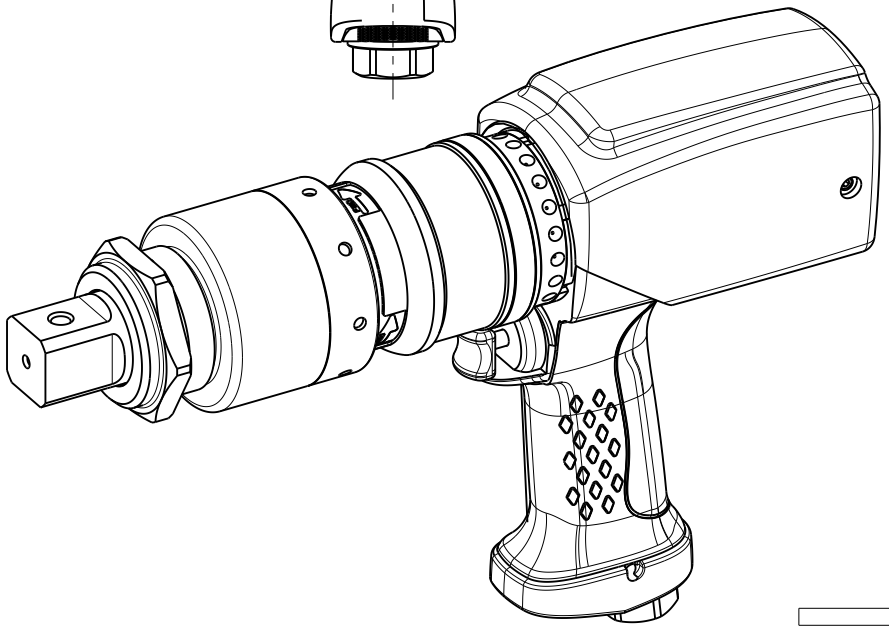

GEAR DATA/KUGGDATA	
Class Klass ISO 1328-2	8
Pressure angle Pressvinkel	20°
Basic rack Referensprofil	AC 4902 K
Module Normalmodul	1
Number of teeth Kuggtal	47
Helix angle Snedvinkel	–
Right or left hand teeth Snedriktning	–
Addendum modification coefficient Profilförskjutningsfaktor	0.15
Reference diameter Delningsdiameter	Ø47
Chordal tooth thickness Base tangent length over 6 teeth Kordakuggtjocklek kuggvidd över kuggar	17.006 $^{-0.02}_{-0.07}$
Measurment between/over rollers Mått mellan/över mätrullar	45.525 $^{+0.143}_{-0.000}$
Rollers' diameter Mätrullarnas diameter	Ø1.5 ±0.002

Atlas Copco

Date	Scale	Ordering No.	Model
2018-11-26	2:5	8431 0801 43	LTP61 HR700-25